VIENYBÉ

Традиции Опыт Надежность

ВОЗДУХОДУВКИ

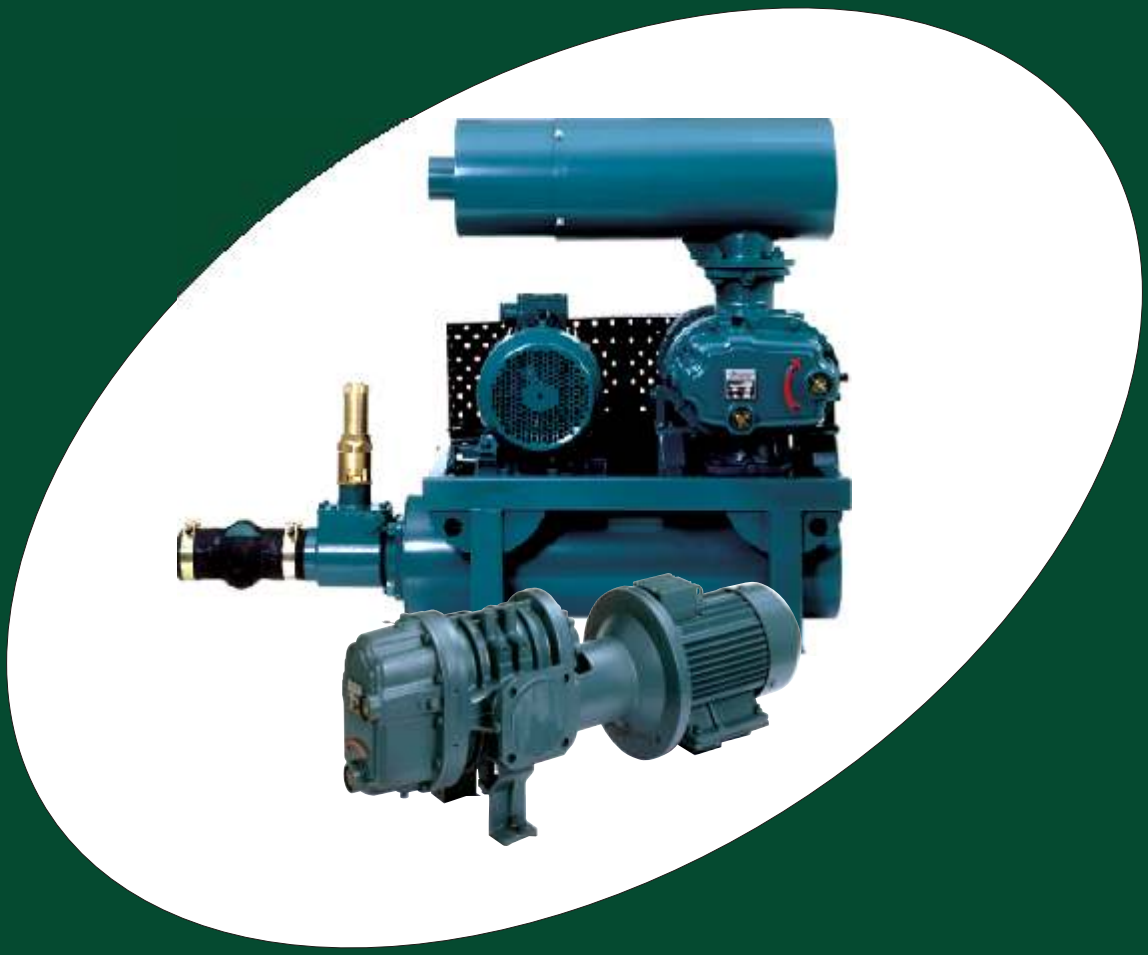

С 1919 года

Сегодня литовская фирма VIENYBE - современное предприятие с 500 квалифицированными сотрудниками, современными металлообрабатывающими технологиями и разнообразными производственными программами.

Миссия компании

Сохраняя долголетние традиции в сфере машиностроения и металлообработки, создавать, производить и поставлять нашим клиентам продукцию наивысшего качества и таким образом обеспечить:
·для клиентов - долгосрочное партнерство и осуществление ожиданий;
·для акционеров - рост стоимости компании;
·для сотрудников - постоянное профессиональное совершенствование и исполнение надежд;

На основе стандартов LST EN ISO 9001:2001 и LST EN ISO 14001:2005 на "Vienybe" внедрены системы качества и охраны окружающей среды. Проектирование и производство воздуходувок и отопительных котлов соответствуют требованиям стандарта LST EN ISO 9001:2001.
Воздуходувки сертифицированы в России.

Изделия, отмеченные знаком VIENYBE, применяются в различных отраслях:
·в энергетике и нефте-газовои промышленности;
·в химической промышленности и машиностроении;
·в металлургии и мебельной промышленности;
·а также широко применяются в сфере водоочистки.

Производственные программы

Воздуходувки

Отопительная техника

Металлические элементы для мебели и транспорта

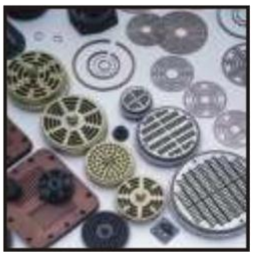

Клапаны и кольца для поршневых компрессоров

ООО "ВЕНИБЕ-ЦЕНТР"
г. Москва,
ул. Коцюбинского дом 4,
Тел.: +7 (495) 995-90-92,
Факс:+7 (495) 995-90-92,
Моб.:+7 (985) 210-76-51
info@vienybe.ru
www.vienybe.ru

СОДЕРЖАНИЕ

4	Воздуходувки
6	Основные технические данные воздуходувок
7 - 10	Применение
11 - 13	Ременные воздуходувки
14	Звукоизолирующий кожух
15 - 16	Вертикальные ременные воздуходувки 2AF
17 - 19	Муфтовые воздуходувки
20	Муфта
21	Муфтовая воздуходувка ALFA 5G - MH (новинка)
23	Компрессорный узел ALFA 5G
24	Компрессорные узлы 2AF и GM
25	Узел обратного предохранительного клапана
25	Обратный клапан A- 100
26	Предохранительные клапаны
27	Обратный клапан RSK SB
28	Компенсаторы
29	Амортизационная подушка
30	Разгрузочный клапан AFE
31 - 32	Воздушные фильтры
33 - 34	Технические данные воздуходувок 2AF49 - 2AF53
35	Технические данные воздуходувок ALFA 5G
36	Мощностные характеристики воздуходувки типа 2AF49
37	Мощностные характеристики воздуходувки типа 2AF51
38	Мощностные характеристики воздуходувки типа 2AF53
39	Мощностные характеристики воздуходувки типа ALFA -5G
40 - 47	Технические данные воздуходувок GM 3S - GM 240S
48	Технические характеристики воздуходувки GM 3S
49	Технические характеристики воздуходувки GM 4S
50	Технические характеристики воздуходувки GM 7L
51	Технические характеристики воздуходувки GM 10S
52	Технические характеристики воздуходувки GM 15L
53	Технические характеристики воздуходувки GM 25S
54	Технические характеристики воздуходувки GM 30L
55	Технические характеристики воздуходувки GM 35S
56	Технические характеристики воздуходувки GM 50L
57	Технические характеристики воздуходувки GM 60S
58	Технические характеристики воздуходувки GM 80L
59	Технические характеристики воздуходувки GM 90S
60	Технические характеристики воздуходувки GM 130L
61	Технические характеристики воздуходувки GM 150S
62	Технические характеристики воздуходувки GM 220L
63	Технические характеристики воздуходувки GM 240S
65	Опросный лист

2011

ВОЗДУХОДУВКИ

Это компрессоры низкого давления (10-100 кПа), предназначены для подачи воздуха или создания вакуума. На предприятии производятся роторные воздуходувки нескольких десятков модификаций. Воздуходувки состоят из двух основных частей: компрессорного узла и электродвигателя. Момент вращения от электродвигателя к компрессорному узлу передается упругой муфтой (в муфтовых воздуходувках) или ременной передачей (в ременных воздуходувках).
Последние могут быть укомплектованы компрессорными узлами 2AF, изготовленными на АО „UMEGA", „VIENYBE" дпт. или компрессорными узлами GM немецкой фирмы AERZEN.

Общие технические параметры воздуходувок

Рабочий режим	Давление сжатого воздуха кПа	Производительность м ^{3}/ мин	Мощность двигателя кВт	Температура рабочей среды
Нагнетательный	10-100	0,66-246	1,1-500	от -15 до +40 С
Вакуумный	20-50	3,5-55	7,5-75	от -15 до +40 С

Прочие характеристики и гарантии:
Шумоизолирующий кожух уменьшает уровень шума на 15-20 дБ.
Рабочий ресурс компрессорного узла 2AF составляет 80000 часов непрерывной работы, компрессорного узла GM - 100000 часов непрерывной работы.

Все воздуходувки производимые на VIENYBE обозначены такой таблицей.

Воздуходувки

Муфтовые

Муфтовая воздуходувка

Ременные

Вертикальная воздуходувка

Ременная воздуходувка с узлом GM

Ременная воздуходувка с узлом 2AF

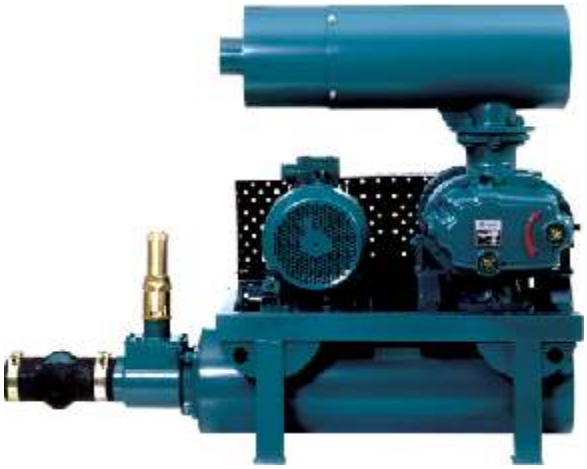

Основные технические данные воздуходувок (при 30 кПа)

Модификация	Произ-водитель-ность (м³/мин)	Перепад давления (кПа)	Мощность двигателя (кВт)	Обороты вала компрессора (об./мин)
ВОЗДУХОДУВКИ 2AF				
РЕМЕННЫЕ				
2AF49	1,0-8,4	10-80	1,1-11,0	1500-4875
2AF51	1,6-9,6	10-80	1,5-18,5	1500-4125
2AF53	3,0-15,8	10-80	2,2-30,0	1500-4125
ВЕРТИКАЛЬНЫЕ РЕМЕННЫЕ				
2AF	1,5-11,2	30-80	1,5-18,5	1500 или 3000
МУФТОВЫЕ				
2AF	1,5-11,2	30-80	1,5-18,5	1500 или 3000
РЕМЕННЫЕ ВОЗДУХОДУВКИ OMEGA GM				
OMEGA GM 3S	0,66-4,12	30-90	1,5-7,5	1400-4800
OMEGA GM 4S	1,01-5,7	30-100	1,5-15	1400-4800
OMEGA GM 7L	1,54-8,21	30-70	2,2-15	1400-4690
OMEGA GM 10S	2,59-11,6	30-100	3-30	1420-4680
OMEGA GM 15L	3,95-17,3	30-70	4-30	1435-4680
OMEGA GM 25S	6,18-24,2	30-100	5,5-55	1445-4690
OMEGA GM 30L	8,68-34,7	30-70	7,5-75	1445-4760
OMEGA GM 35S	14-40,3	30-100	11-90	1490-3800
OMEGA GM 50L	19,7-55,1	30-70	15-90	1465-3710
OMEGA GM 60S	20,1-59	30-100	15-132	1150-2980
OMEGA GM 80L	22,8-83,9	30-70	18,5-160	975-2970
OMEGA GM 90S	33,7-90,3	30-100	30-200	978-2390
OMEGA GM 130L	47,8-134	30-60	37-200	980-2400
OMEGA GM 150S	77,3-152	30-100	55-355	982-1800
OMEGA GM 220L	104-227	30-60	75-355	930-1860
OMEGA GM 240S	112-246	30-80	90-500	730-1490

Применение

1 пример:
Проветривание с использованием воздушного потока низкого давления
Воздух низкого давления используется в аэрационных накопителях стоков. Воздух применяется для поддержки жизнеспособности бактерий, разрушающих вещество.

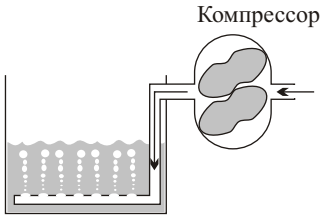

2 пример:
Использование потока воздуха низкого давления для удаления влаги (осушки). Воздуходувка, подавая поток воздуха низкого давления, создает вокруг материала циркуляцию воздуха и таким образом его осушает. Отдельные случаи применения: осушка угля, осушка бумаги и др.

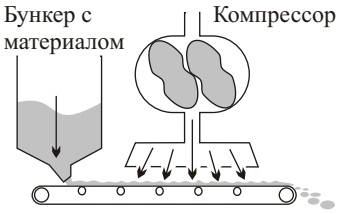

3 пример:
Осушка материала потоком воздуха низкого давления. Осушка материала происходит тогда, когда поток воздуха проходит черех осушитель, нагреватель, а в последствии через осушиваемый материал. Воздуходувка используется для поддержания циркуляции воздушного потока.

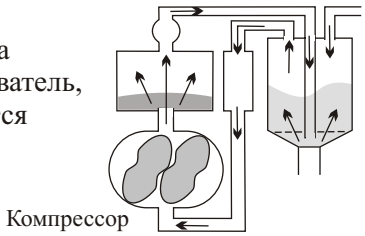

4 пример:
Осушка киноленты потоком воздуха низкого давления. После проявления и фиксации киноленты, она выбирается из бачка и тогда при помощи обдувания потоком воздуха низкого давления с нее удаляется избыточное количество раствора. Далее окончательно пленка сушится под воздействием вакуума.

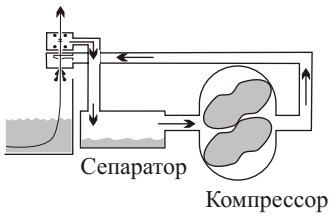

5 пример:
Поток воздуха низкого давления предохраняет от обледенения. Поток воздуха низкого давления создает в воде водовороты, таким образом затрудняется образование льда. Такие системы удачно используются для предохранения от замерзания портов и небольших озер.

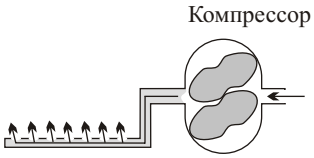

Применение

6 пример:
Компенсационная воздушная линия.
Поток воздуха низкого давдения выполняет транспортировку сыпучих материалов. Благодаря силе веса воздуходувка ускоряет транспортировку сыпучих материалов по трубопроводам.

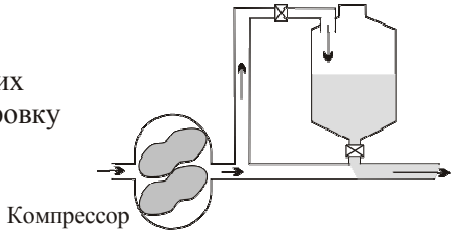

7 пример:
Поток воздуха низкого давдения помогает при заполнении мешков
В мешкоупаковщиках поток воздуха низкого давдения используется для создания потока сыпучего материала при направлении его в мешок.

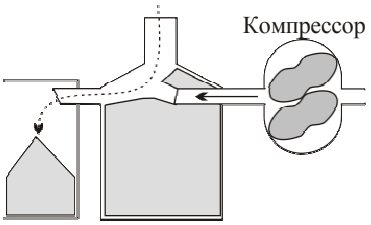

8 пример:
Поток воздуха низкого давления транспортирует материалы. Воздуходувка, подающая поток воздуха низкого давления, транспортирует изоляционные материалы прямо к рабочей зоне.

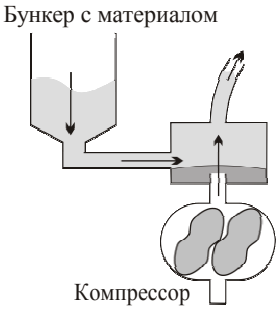

9 пример:
Давление. Поток воздуха низкого давления переносит материал из бункера в сборщик.

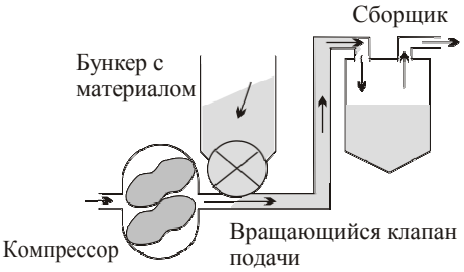

10 пример:
Вакуумная транспортировка сыпучих материалов. Используя вакуумный насос можно транспортировать сыпучие материлы из погрузочного накопителя в грузовик для дальнейшего распределения. Со стороны засасывания насосом благодаря разреженности сыпучего материала, он засасывается в сепаратор, а со стороны под давлением этот материал по трубе перебрасывается в грузовик.

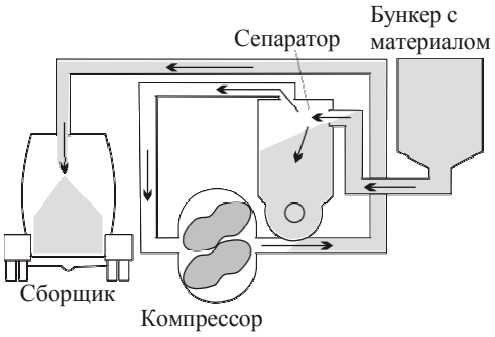

Применение

11 пример:
Транспортировка при использовании низкого давления и вакуума. Вакуумный насос подает материал из бункера в сборщик

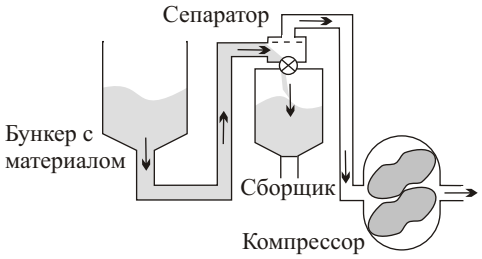

12 пример:
Ротационная вакуумная фильтрация. Вакуумный насос используется для заливания суспензии на крутящийся фильтровочный элемент. При повороте секции фильтра вакуумный насос из суспензии оттягивает жидкость, оставляя частицы твердой фракции для снятия с фильтра. Удаление твердых частиц фракций ускоряется потоком сжатого воздуха.

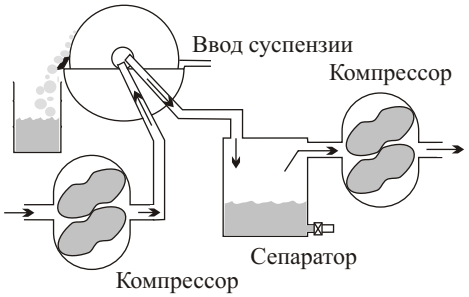

13 пример:
Вакуумная упаковка. Обыкновенная вакуумная система сверху притягивает нагретый лист на пакуемый предмет. Вакуум обеспечивает надежную герметизацию содержимого путем приклеивания листа.

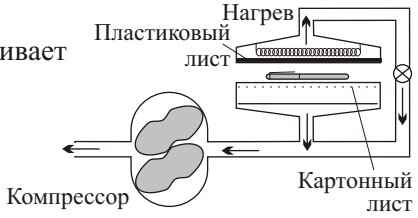

14 пример:
Вакуумное литье. После нагревания пластмассового листа расплавленная пластмассовая масса при помощи вакуумного насоса переносится на пресформу.

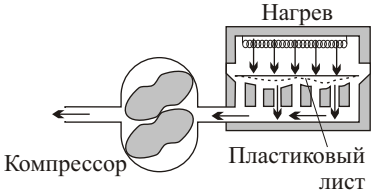

15 пример:
Вакуумное взятие газовых проб. Ядовитая атмосфера может быть под постоянным наблюдением при помощи обыкновенной вакуумной системы взятия проб. В отдельных случаях применяется для анализа подземных газов радиоактивного ращепления.

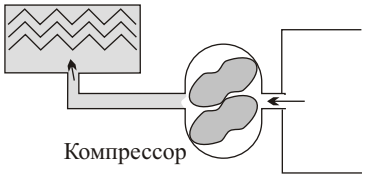

16 пример:
Централизованная вакуумная система обеспечивает надежную уборку. Легкодоступные вакуумные отводы позволяют легко и надежно убрать большие помещения. Центральная вакуумная система идеальна для уборки офисов, крупных служебных помещений, костелов, школ и больниц.

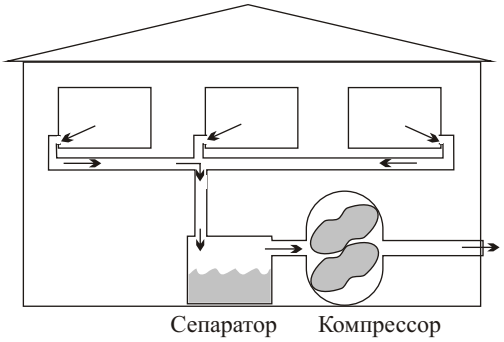

Применение

17 пример:
Вакуумная система автоматизирует приготовление пищи. Вакуумный насос используется для выбирания несъедобных компонентов из курицы, утятины, индюшатины, рыбы и др.

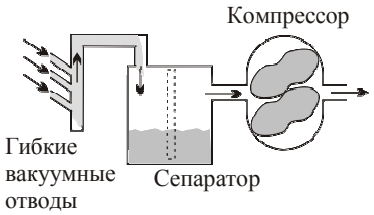

18 пример:
При помощи обыкновенной вакуумной системы производится очистка бочек и подготовление их для нового (следующего) использования. Перед новым использованием бочки очищаются и остатки удаляются при помощи вакуума. Полезное содержимое собирается во время процесса.

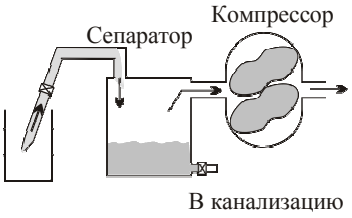

19 пример:
Применение потока воздуха низкого давления для покрытия бумаги. Покрытие бумаги это процесс, благодаря которому улучшается качество бумаги перед печатанием. Воздуходувка используется для разпыления смеси покрытия на бумагу.

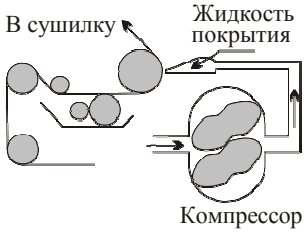

20 пример:
Использование потока воздуха низкого давления для поддержания горения. Газовый насос и воздуходувка используются в сочетании - воздух пропорционально перемешивается с газом непосредственно перед подачей этой смеси в горелку. Используется для подогревания асфальта, в газовых генераторах и др.

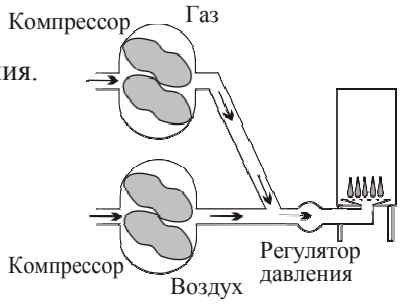

21 пример:
Использование потока воздуха низкого давления для переброски почты, отправлений наличных денег, литейных изделий. Воздуходувка может создать вакуум и давление. Давление используется для переброски отправлений по трубопроводу вниз, а вакуум для поднятия по трубопроводу вверх.

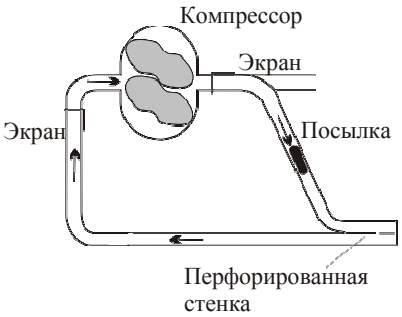

Ременные воздуходувки

Экономичные, надежные, тихо работают, низкий уровень вибраций.

В ременных воздуходувках момент вращения от электродвигателя к компрессорному узлу передается при помощи клиноременной передачи. Все основные детали и агрегаты монтируются на металлической раме, которая позволяет без особого труда транспортировать и подключить оборудование к линиям подачи воздуха .

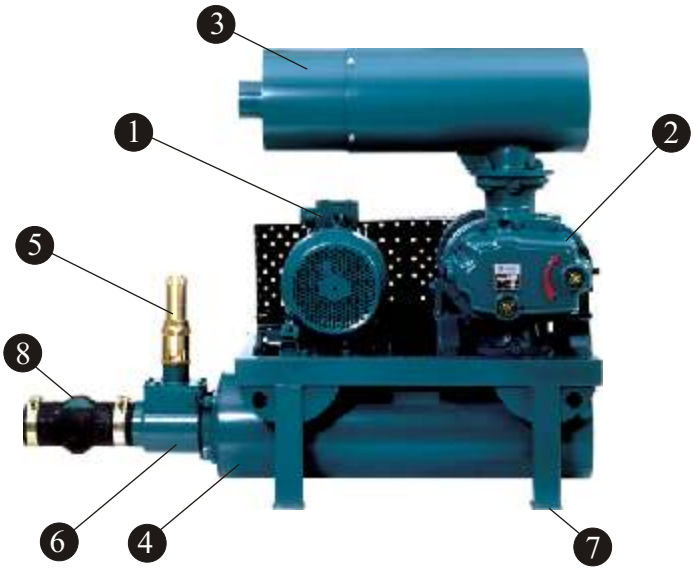

1. Электродвигатель.
2. Компрессорный узел. Ременные воздуходувки могут быть укомплектованы компрессорными узлами типа GM фирмы AERZEN или компрессорными узлами типа 2AF производства VIENYBE. Компрессорные узлы описаны далее.
3. Глушитель с воздушным фильтром очищает всасываемый воздух, снижает уровень шума.
4. Глушитель нагнетания снижает уровень шума.
5. Предохранительный клапан при повышении давления в системе, избыток воздуха выпускает в атмосферу и таким образом предохраняет двигатель от излишних перегрузок.
6. Обратный клапан в момент остановки воздуходувки не позволяет сжатому воздуху роторы компрессора вращать в обратном направлении и их разналадить.
7. Амортизационные подушки - гасит вибрацию.
8. Компенсатор.

Образец обозначения ременных воздуходувок:
2AF49M1-20-3,8-3,0-3-2-D-G

Обозначение	Пояснение
2AF	Тип воздуходувки (может быть GM)
49 (51или53)	Длина ротора 100 мм, 150 мм и 250 мм
M1	Компрессор модернизирован (в нём смонтирована лабиринтовая система колец, непозволяющая маслу попасть из картера в рабочую часть компрессора, тем самым и в поток сжатого воздуха)
20	Перепад давления, кПа
3,8	Производительность, $м^3$/мин
3,0	Синхронное число оборотов вала электродвигателя, тыс. об./мин
3	Мощность электродвигателя, кВт
2	Всасываемый воздух с окружающей среды или с трубопровода
D	Ременная
G	Шумоизолирующий кожух (если комплектируется)

Габаритные и монтажные размеры воздуходувок 2AF

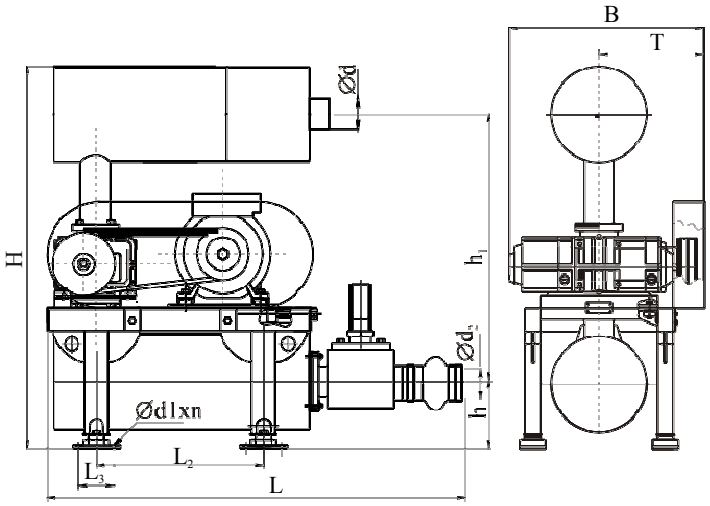

Модель	Мощность двигателя кВт	Габаритные и монтажные размеры (мм)													Масса (кг) без эл.двигателя
		L	B	H	B_1	B_2	L_2	L_3	h	h_1	d	d_2	d1xn	T	
2AF 49	1,1- 11	1180	450-495	1050	431	385	485	88	165	763	88,9	88,9	9x2	225	190
2AF 51	1,5-11	1310	500-550	1070	431	385	560	110	170	778	114,3	88,9	11x2	290	205
2AF 51	15-18,5		650-700	1140	531	485				848					
2AF 53	1,5-11	1310	575	1070	431	385	560	110	170	778	114,3	88,9	11x2	315	230
2AF 53	15		650	1140	531	485				840					
2AF 53	18,5-22		700												
2AF 53	30		760												

Габаритные и монтажные размеры воздуходувок ALFA-5G

Модель	Мощность двигателя, кВт	Габаритные и монтажные размеры, мм													Масса (кг) без эл.двигателя
		L	B	H	B_1	B2	L2	L3	h	h1	d	d2	d1xn	T	
ALFA-5G / 3ALFA-5G	7,5-55	1700	900max	1450	665	600	680	110	212	1090	168,3	168,3	11x2	350	290

Электродвигатели

Мощность эл.двигателя КВт	1,1	1,5	2,2	3,0	4,0	5,5	7,5	11,0	15,0	18,5	22,0	30,0
Масса (кг) n=3000 об/мин	-	22	25	33	44	59	62	75	117	134	169	220
Масса (кг) n=1500 об/мин	22	28	34	38	44	61	73	113	133	167	181	232

Габаритные и монтажные размеры воздуходувок OMEGA GM

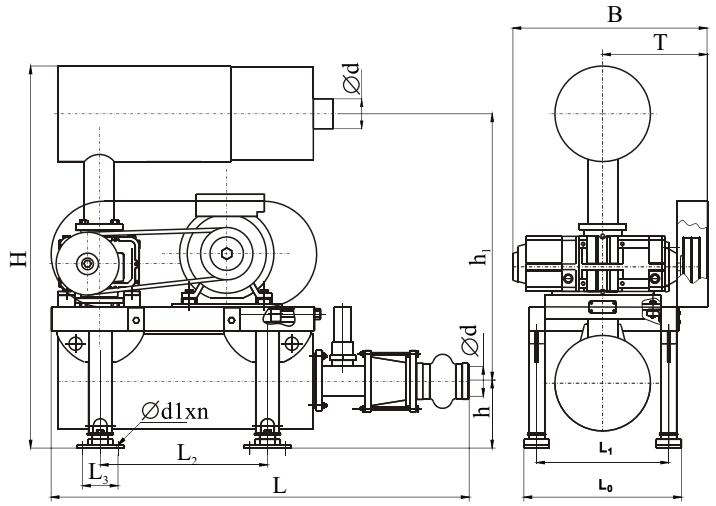

Модель Omega GM	Мощность двигателя кВт	Габаритные и монтажные размеры (мм)												Масса (кг) без эл.двигателя
		L	B	H	B_1	B_2	L_2	L_3	h	h_1	d	d1xn	T	
3S	1,5-7,5	1145	436-525	875-925	363	317	425	88	138	636	60.3	9x2	254	110
4S	1,5-3	1160	502-620	885-1050	431	385	430	88	170	592	76.1	9x2	271	125
4S	4-11									677				
4S	15	1260			531	485	480			757			286	
7L	2,2-3	1160	525-620	885-1050	431	385	430	88	170	592	76.1	9x2	298	145
7L	4-11									677				
7L	15	1260			531	485	480			757			313	
10S	3-11	1315	525-720	1000-1120	431	385	560	100	170	708	89.9	11x2	300	205
10S	15-30				531	485				828			315	
15L	4-22	1485	615-865	1145-1245	456	400	650	110	170	853	114.3	11x2	365	230
15L	30				506	450				953				
25S	5,5-30	1485	712-865	1145-1245	506	450	650	110	170	853	114.3	11x2	415	250
25S	37-55									953				
30L	7,5-45	1640	690-870	1385	556	500	680	140	200	1037	168.3	14x2	390	320
30L	55-75				656	600								
35S	11-45	1640	815-960	1385	556	500	680	140	200	1037	168.3	14x2	452	375
35S	55				656	600								
35S	75-90			1470						1122			472	
50L	15-90	1970	795-960	1565	726	660	830	140	230	1160	219.1	14x2	455	480
60S	15-110	1970	945-1080	1565	726	660	830	140	230	1160	219.1	14x2	530	570
80L	18,5-110			1650	826	760				1245				
90S	30-110	2200	1100	1708	876	810	820	140	260	1246	273	14x2	605	700

Электродвигатели

Мощность эл.двигателя кВт	2,2	3	4	5,5	7,5	11	15	18,5	22	30	37	45	55	75	90	110
Масса (кг) n=3000 об/мин	25	33	44	59	62	75	117	134	169	220	239	297	377	510	540	920
Масса (кг) n=1500 об/мин	-	-	44	61	73	113	133	167	181	232	287	322	381	510	600	-

Звукоизолирующий кожух

По желанию заказчика ременные воздуходувки могут быть укомплектованы с звукоизолирующими кожухами. Кожух снижает уровень шума, исходящего от воздуходувки на 15-20 дБ.

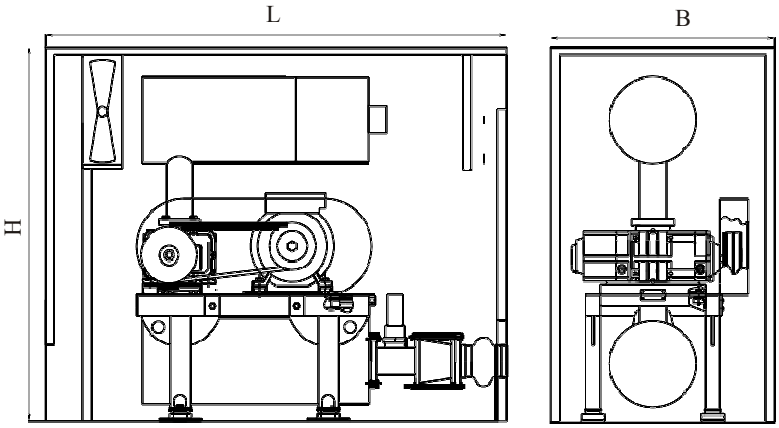

Габаритные размеры шумоизолирующего кожуха

	Габаритные размеры шумоизолирующего кожуха			
Воздуходувка	L, мм	B, мм	H, мм	Масса, (кг) не более
GM 3S GM 4S GM	1330	810	1105	150
GM 10S GM 15L GM 25S	1700	1060	1350	210
GM 30L	1950	1190	1595	300
GM 35S GM 50L GM 60S GM 80L	2080	1150	1980	450
2AF49	1450	810	1190	170
2AF51 2AF53	1700	1060	1350	210

Вертикальные ременные воздуходувки типа 2AF.

Момент вращения от электродвигателя к компрессору передается при помощи клиноременной передачи. Двигатель смонтирован над компрессором. Эти воздуходувки спроектированы так, чтобы ими можно было заменить муфтовые воздуходувки более старой модели, монтажные размеры одинаковы. Все основные детали и агрегаты монтируются на металлическую раму, которая позволяет без особого труда транспортировать и подключить оборудование к линиям подачи воздуха

.

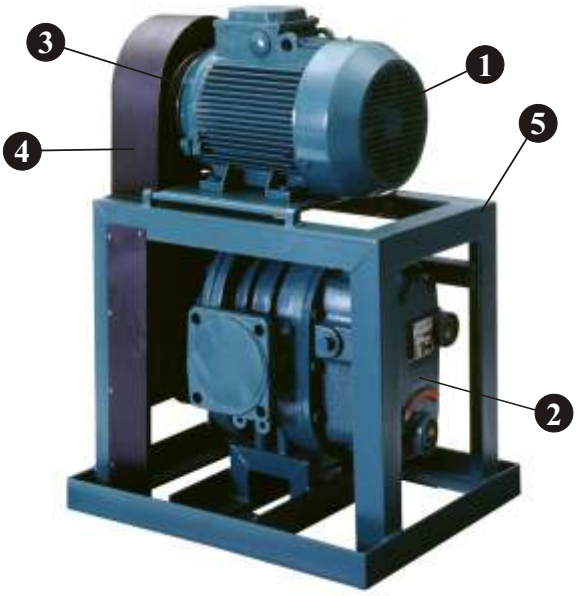

1.Электродвигатель.
2.Узел компрессора.
3.Ременная передача.
4.Ограждение ременной передачи.
5.Рама.

Основные технические данные ВЕРТИКАЛЬНЫХ РЕМЕННЫХ воздуходувок

Модификация	Производительность (m^3/мин)	Перепад давления (кПа)	Мощность двигателя (кВт)	Обороты вала двигателя (об/мин)	Воздуходувки	
					Габариты L x B x H (мм)	Масса (кг)
2AF	1,5-11,16	30-80	1,5-18,5	1500 или 3000	L=510-660 B=450 H=735-925	144-313

Образец обозначения вертикальных ременных воздуходувок:
2AF49M1-DH-50-1,62-1,5-3

Обозначение	Пояснение
2AF	Тип воздуходувки
49 (51 или 53)	Длина ротора 100 мм,150 мм или 250 мм
M1	М-компрессор модернизирован, в нём смонтирована лабиринтная система колец, непозволяющая маслу попасть из картера в рабочую часть компрессора, тем самым и в поток сжатого воздуха, 1-длина выходного конца вала 69мм
DH	Соединение с двигателем осуществляется через ремень, компрессор смонтирован для горизонтальной подачи воздуха
50	Перепад давлений, кПа
1,62	Производительность, $м^3$/мин
1,5	Синхронное число оборотов вала электродвигателя, тыс. Об/мин
3	Мощность электродвигателя, кВт

Технические данные ВЕРТИКАЛЬНЫХ РЕМЕННЫХ воздуходувок

Обозначение воздуходувки	Производительность ($м^3$/мин)	Эл.двигатель		Масса (кг)	Размеры	
		Мощность (кВт)	Синхронное число оборотов (об/мин)		L_1 (мм)	Размеры L x B x H (мм)
Перепад давления 30 кПа - 0,3 кг/см^2						
2AF49M1-DH-30-1,8-1,5-1,5	1,8	1,5	1500	144	410	510x450x735
2AF51M1-DH-30-2,7-1,5-3	2,7	3	1500	173	460	560x450x760
2AF49M1-DH-30-4,38-3-4	4,38	4	3000	160	410	510x450x760
2AF53M1-DH-30-4,8-1,5-4	4,8	4	1500	205	560	660x450x775
2AF51M1-DH-30-6,66-3-5,5	6,66	5,5	3000	173	460	560x450x760
2AF53M1-DH-30-11,16-3-7,5	11,16	7,5	3000	221	560	660x450x805
Перепад давления 50 кПа - 0,5 кг/см^2						
2AF49M1-DH-50-1,62-1,5-3	1,62	3	1500	160	410	510x450x760
2AF51M1-DH-50-2,52-1,5-4	2,52	4	1500	176	460	560x450x775
2AF49M1-DH-50-4,14-3-5,5	4,14	5,5	3000	166	410	510x450x775
2AF53M1-DH-50-4,44-1,5-5,5	4,44	5,5	1500	221	560	660x450x805
2AF51M1-DH-50-6,36-3-7,5	6,36	7,5	3000	195	460	560x450x775
2AF53M1-DH-50-10,68-3-11	10,68	11	3000	260	560	660x450x805
Перепад давления 80 кПа - 0,8 кг/см^2						
2AF49M1-DH-80-1,5-1,5-4	1,5	4	1500	166	410	510x450x775
2AF51M1-DH-80-2,4-1,5-,5	2,4	5,5	1500	195	460	560x450x805
2AF49M1-DH-80-3,9-3-7,5	3,9	7,5	3000	181	410	510x450x805
2AF53M1-DH-80-4,02-1,5-11	4,02	11	1500	260	560	660x450x845
2AF51M1-DH-80-6,0-3-11	6,0	11	3000	234	460	560x450x845
2AF53M1-DH-80-9,72-3-18,5	9,72	18,5	3000	313	560	660x450x925

1.Компрессор
2.Эл.двигатель
3.Рама
4.Ограждение ременной передачи
5.Болты для натяга ремня
6.Шкив эл. двигателя
7.Шкив компрессора
8.Ремень

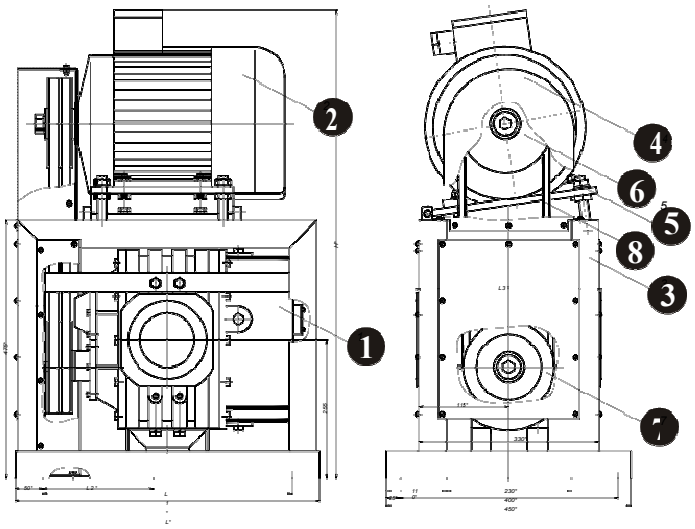

Схема расположения фундаментных болтов

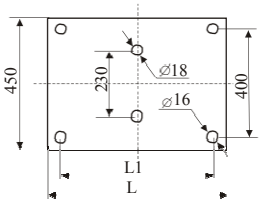

Муфтовые воздуходувки

В муфтовых воздуходувках момент вращения от электродвигателя к компрессору передается при помощи упругой муфты. Компрессорный узел 2AF может быть смонтирован как для горизонтальной, так и для вертикальной подачи воздуха.

1.Электродвигатель.
2.Компрессорный узел.
3.Промежуточный корпус.

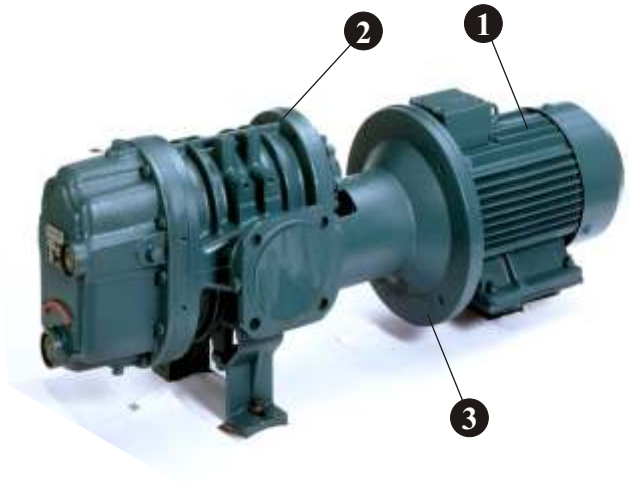

Основные технические данные МУФТОВЫХ воздуходувок

Модификация	Производи-тельность (m^3/мин)	Перепад давления (кПа)	Мощность двигателя (кВт)	Обороты вала двигателя (об/мин)	Воздуходувки	
					Габариты L x B x H (мм)	Масса (кг)
2AF	1,5-11,16	30-80	1,5-18,5	1500 или 3000	L=746-1268 B=340-400 H=420	120-310

* В зависимости от массы электродвигателя.

Пример обозначения муфтовых воздуходувок: 2AF49M1-MH-50-1,62-1,5-3

Обозначение	Пояснение
2AF	Тип воздуходувки
49 (51 или 53)	Длина ротора 100 мм, 150 мм или 250 мм
M1(M2)	M-компрессор модернизирован, в нём смонтирована лабиринтовая система колец, непозво ляющая маслу попасть из картера в рабочую часть компрессора, тем самым и в поток сжатого воздуха, 1-длина выходного конца вала 69мм (2- длина выходного конца вала 94 мм)
MH (MV)	Соединение с двигателем осуществляется через муфту, MH - компрессор смонтирован для горизонтальной подачи воздуха, MV - для вертикальной подачи воздуха
50	Перепад давлений, кПа
1,62	Производительность, $м^3$/мин
1,5	Синхронное число оборотов вала электродвигателя, тыс. Об/мин
3	мощность электродвигателя, кВт

Габаритные и монтажные размеры мувтовых воздуходувок типа 2АФ

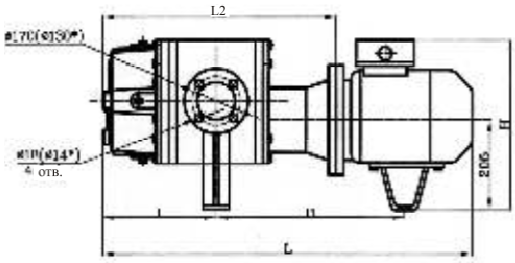

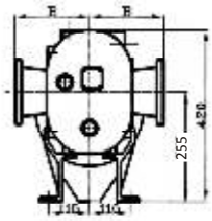

Горизонтальное расположение

Схема расположения фундаментных болтов

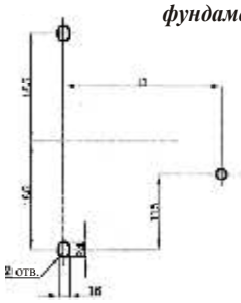

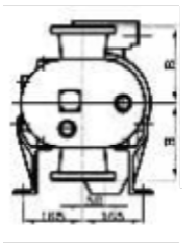

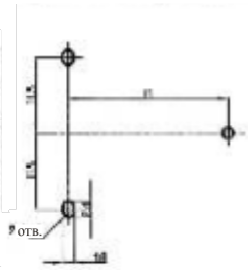

Вертикальное расположение

Обозначение воздуходувок		Размеры (мм)					Мощность на вале (кВт)	Масса (кг)	Эл.двигатель
с вертикальным потоком воздуха	с горизонтальным потоком воздуха	L	L	L1	L2	B			
2AF49M1-MH-30-1,8-1,5-1,5	2AF49M1-MV-30-1,8-1,5-1,5	749	228	351	481	170	1,6	122	АИР80В4
2AF49M1-MH-30-4,38-3-7	2AF49M1-MV-30-4,38-3-7	791	228	380	491	170	3,2	140	АИР100S2
2AF49M1-MH-50-1,62-1,5-3	2AF49M1-MV-50-1,62-1,5-3	791	228	380	491	170	2,4	140	АИР100S4
2AF49M1-MH-50-4,14-3-5,5	2AF49M1-MV-50-4,14-3-5,5	821	228	394	491	170	4,9	146	АИР100L2
2AF49M1-MH-80-1,5-1,5-4	2AF49M1-MV-80-1,5-1,5-4	821	228	394	491	170	3,7	146	АИР100L4
2AF49M2-MH-80-3,9-3-7,5	2AF49M2-MV-80-3,9-3-7,5	906	228	446	536	170	7,3	165	АИР112М2
2AF51M1-MH-30-2,7-1,5-3	2AF51M1-MV-30-2,7-1,5-3	841	253	405	541	170	2,3	152	АИР100S4
2AF51M1-MH-30-6,66-3-5,5	2AF51M1-MV-30-6,66-3-5,5	871	253	419	541	170	4,6	152	АИР100S2
2AF51M1-MH-50-2,52-1,5-4	2AF51M1-MV-50-2,52-1,5-4	871	253	419	541	170	3,5	158	АИР100L4
2AF51M2-MH-50-6,36-3-7,5	2AF51M2-MV-50-6,36-3-7,5	956	253	471	586	170	7,1	177	АИР112М2
2AF51M2-MH-80-2,4-1,5-5,5	2AF51M2-MV-80-2,4-1,5-5,5	956	253	471	586	170	5,4	177	АИР112М4
2AF51M2-MH-80-6,0-3-11	2AF51M2-MV-80-6,0-3-11	1033	253	508	586	170	10,8	220	АИР132М2
2AF53M1-MH-30-4,8-1,5-4	2AF53M1-MV-30-4,8-1,5-4	971	303	469	641	200	3,5	182	АИР100L4
2AF53M2-MH-30-11,16-3-7,5	2AF53M2-MV-30-11,16-3-7,5	1056	303	521	686	200	7,1	201	АИР112М2
2AF53M2-MH-50-4,44-1-5,5	2AF53M2-MV-50-4,44-1-5,5	1056	303	521	686	200	5,7	201	АИР112М4
2AF53M2-MH-50-10,68-3-11	2AF53M2-MV-50-10,68-3-11	1133	303	558	686	200	11,3	244	АИР132М2
2AF53M2-MH-80-4,02-1,5-11	2AF53M2-MV-80-4,02-1,5-11	1133	303	558	686	200	8,5	244	АИР132М4
2AF53M1-MH-80-9,72-3-18,5	2AF53M1-MV-80-9,72-3-18,5	1240	303	593	686	200	17,0	292	АИР160М2
2AF49M1-MH-30-1,8	2AF49M1-MV-30-1,8		228		481	170	1,6	100	
2AF49M1-MH-30-4,38	2AF49M1-MV-30-4,38		228		491	170	3,2	102	
2AF49M1-MH-50-1,62	2AF49M1-MV-50-1,62		228		491	170	2,4	102	
2AF49M1-MH-50-4,14	2AF49M1-MV-50-4,14		228		491	170	4,9	102	
2AF49M1-MH-80-1,5	2AF49M1-MV-80-1,5		228		491	170	3,7	102	
2AF49M2-MH-80-3,9	2AF49M2-MV-80-3,9		228		536	170	7,3	105	
2AF51M1-MH-30-2,7	2AF51M1-MV-30-2,7		253		541	170	2,3	114	
2AF51M1-MH-30-6,66	2AF51M1-MV-30-6,66		253		541	170	4,6	114	
2AF51M1-MH-50-2,52	2AF51M1-MV-50-2,52		253		541	170	3,5	114	
2AF51M2-MH-50-6,36	2AF51M2-MV-50-6,36		253		585	170	7,1	117	
2AF51M2-MH-80-2,4	2AF51M2-MV-80-2,4		253		586	170	5,4	117	
2AF51M2-MH-80-6,0	2AF51M2-MV-80-6,0		253		586	170	10,8	120	
2AF53M1-MH-30-4,8	2AF53M1-MV-30-4,8		303		641	200	3,5	138	
2AF53M2-MH-30-11,16	2AF53M2-MV-30-11,16		303		686	200	7,1	141	
2AF53M2-MH-50-4,44	2AF53M2-MV-50-4,44		303		686	200	5,7	141	
2AF53M2-MH-50-10,68	2AF53M2-MV-50-10,68		303		686	200	11,3	144	
2AF53M2-MH-80-4,02	2AF53M2-MV-80-4,02		303		686	200	8,5	144	
2AF53M1-MH-80-10,02	2AF53M1-MV-80-9,72		303		686	200	17,0	144	

Основные технические данные МУФТОВЫХ воздуходувок

Обозначение воздуходувки		Производительность ($м^3$/мин)	Эл.двигатель		Масса (кг)	Размеры L x B x H (мм)
			Мощность (кВт)	Синхронное число оборотов (об/мин)		
Перепад давления 30 кПа - 0,3 кг/$см^2$						
2AF49M1-MH-30-1,8-1,5-1,5	(2АФ49Э51С)	1,8/30	1,5	1500	122	746x340x420
2AF51M1-MH-30-2,7-1,5-3	(2АФ51Э51С)	2,7/45	3,0	1500	152	850x340x420
2AF49M1-MH-30-4,38-3-4	(2АФ49Э51Ш)	4,38/73	4,0	3000	140	800x340x420
2AF53M1-MH-30-4,8-1,5-4	(2АФ53Э51С)	4.80/80	4,0	1500	182	970x400x420
2AF51M1-MH-30-6,66-3-5,5	(2АФ51Э51Ш)	6,66/111	5,5	3000	152	870x340x420
2AF53M2-MH-30-11,16-3-7,5	(2АФ53Э51Ш)	11,16/186	7,5	3000	190	1053x400x420
Перепад давления 50 кПа - 0,5 кг/$см^2$						
2AF49M1-MH-50-1,62-1,5-3	(2АФ49Э52С)	1,62/27	3,0	1500	140	800x340x420
2AF51M1-MH-50-2,52-1,5-4	(2АФ51352С)	2,52/42	4,0	1500	158	870x340x420
2AF49M1-MH-50-4,14-3-5,5	(2АФ49Э52Ш)	4,14/69	5,5	3000	146	820x340x420
2AF53M2-MH-50-4,44-1,5-5,5	(2АФ53Э52С)	4,44/74	5,5	1500	190	1053x400x420
2AF51M2-MH-50-6,36-3-7,5	(2АФ51Э52Ш)	6,36/106	7,5	3000	177	953x340x420
2AF53M2-MH-50-10,68-3-11	(2АФ53Э52Ш)	10,68/178	11,0	3000	243	1130x400x420
2AF53M1	(2АФ53Я52Я)				126	590x400x420
Перепад давления 80 кПа - 0,8 кг/$см^2$						
2AF49M1-MH-80-1,5-1,5-4	(2АФ49Э53С)	1,5/25	4,0	1500	146	820x340x420
2AF51M2-MH-80-2,4-1,5-5,5	(2АФ51Э53С)	2,4/40	5,5	1500	177	953x340x420
2AF49M2-MH-80-3,9-3-7,5	(2АФ49Э53Ш)	3,9/65	7,5	3000	165	903x340x420
2AF53M2-MH-80-4,02-1,5-11	(2АФ53Э53С)	4,02/67	11,0	1500	243	1130x400x420
2AF51M2-MH-80-6,0-3-11	(2АФ51Э53Ш)	6,0/100	11,0	3000	220	1030x340x420
2AF53M1-MH-80-9,72-3-18,5	(2АФ53Э53Ш)	9,72/162	18,5	3000	292	1268x400x420
2AF49M1	(2АФ49Я53Я)				90	440x340x420
2AF51M1	(2АФ51Я53Я)				102	490x340x420

ПРИМЕЧАНИЕ. В скобках - обозначение старой модификации.

В муфтовых воздуходувках 2AF вместо бывшей муфты уже применяется муфта в исполнении с сайлентблоками

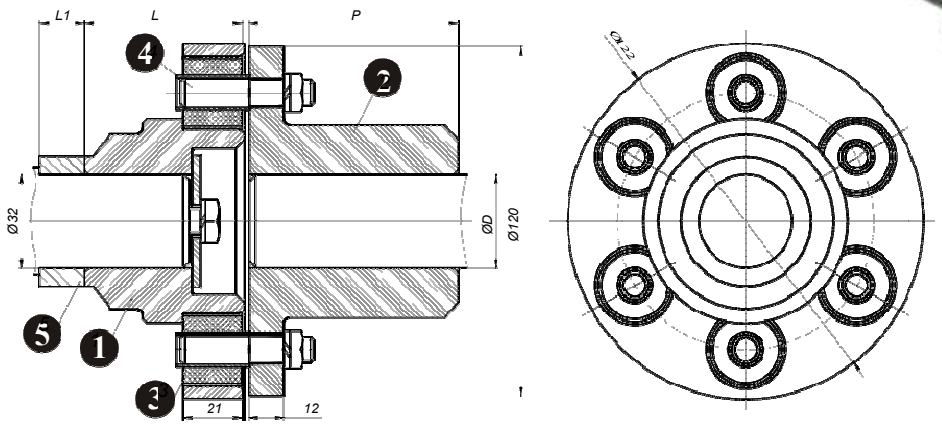

1.Полумуфта компрессора
2.Полумуфта эл.двигателя
3.Сайлентблок (резинометаллический шарнир)
4.Палец муфты
5.Втулка

В муфте применены резинометалические шарниры, представляющие собой короткие резиновые трубки, привулканизированные по наружной и внутренней поверхностям к тонким стальным трубкам. Достоинствами муфты являются:

-большой срок службы упругих элементов;

-способность компенсировать небольшие неточности монтажа.

Мощность электродвигателя n=1500 об/мин	1,5	2,2	-	3	4	-	-	5,5	-	11	-	-
Мощность электродвигателя n=3000 об/мин	-	-	3	-	-	4	5,5	-	7,5	-	11	18,5
ØD (мм)	22	24	24	28	28	28	28	32	32	38	38	42
P (мм)	50	50	50	60	60	60	60	80	80	80	80	80

Исполнение	Размеры (мм)	
	L	L1
2AF49M1,2AF51M1,2AF53M1	80	8
2AF49M2,2AF51M2,2AF53M2	80	32

Муфтовая воздуходувка ALFA 5G- MH...

НОВИНКА!

Краткая характеристика:
возможность подачи воздуха от 16,0 до 18,7 м³/мин при соответственном перепаде давлений до 1 бар. Семь вариантов с применением электродвигателей 3000 об./мин и мощностью от 11 до 45 кВт. В конструкции по надобности может быть установлен двухлопастный или трёхлопастный компрессор.

Особенности:
- компактность;
- сплошная жёсткая рама;
- несложный монтаж на месте;
- эластичная муфта;
- замена эластичного элемента муфты на месте без разборки воздуходувки;
- точная центровка валов;
- амортизация вибраций.

Для передачи крутящего момента от электродвигателя компрессору применяется соединительная эластичная муфта Wrapflex производства компании REXNORD (Бельгия).

Она отличается лёгкой установкой и заменой эластичного элемента на рабочем месте без необходимости снятия ступиц или соединительных частей в целях обслуживания.
Малое число частей позволяет легко и быстро собрать и разобрать муфту.
Части: две ступицы, эластичный элемент (полиуретан) и найлоновая водонепроницаемая твёрдая защитная покрышка. Эластичный элемент гасит вибрации и предохраняет оборудование от ударов.

Особенности и преимущества:
- рабочая температура от -40°C до +95°C.
- гибкость скручивания;
- гашение вибраций;
- замена эластичного элемента на месте без разборки муфты;
- низкие затраты на эксплуатацию;
- не нужна смазка;
- надёжность.

Пример обозначения муфтовых воздуходувок:
ALFA 5G-MH-20-18,7-3-11

Обозначение	Пояснение
ALFA 5G	Тип воздуходувки
MH	Соединение с двигателем осуществляется через муфту, MH-компрессор смонтирован для горизонтальной подачи воздуха.
20	Перепад давлений , кПа
18,7	Производительность , м³/мин.
3	Синхроническое число оборотов вала электродвигателя, тыс.об/мин
11	Мощность электродвигателя, kВт

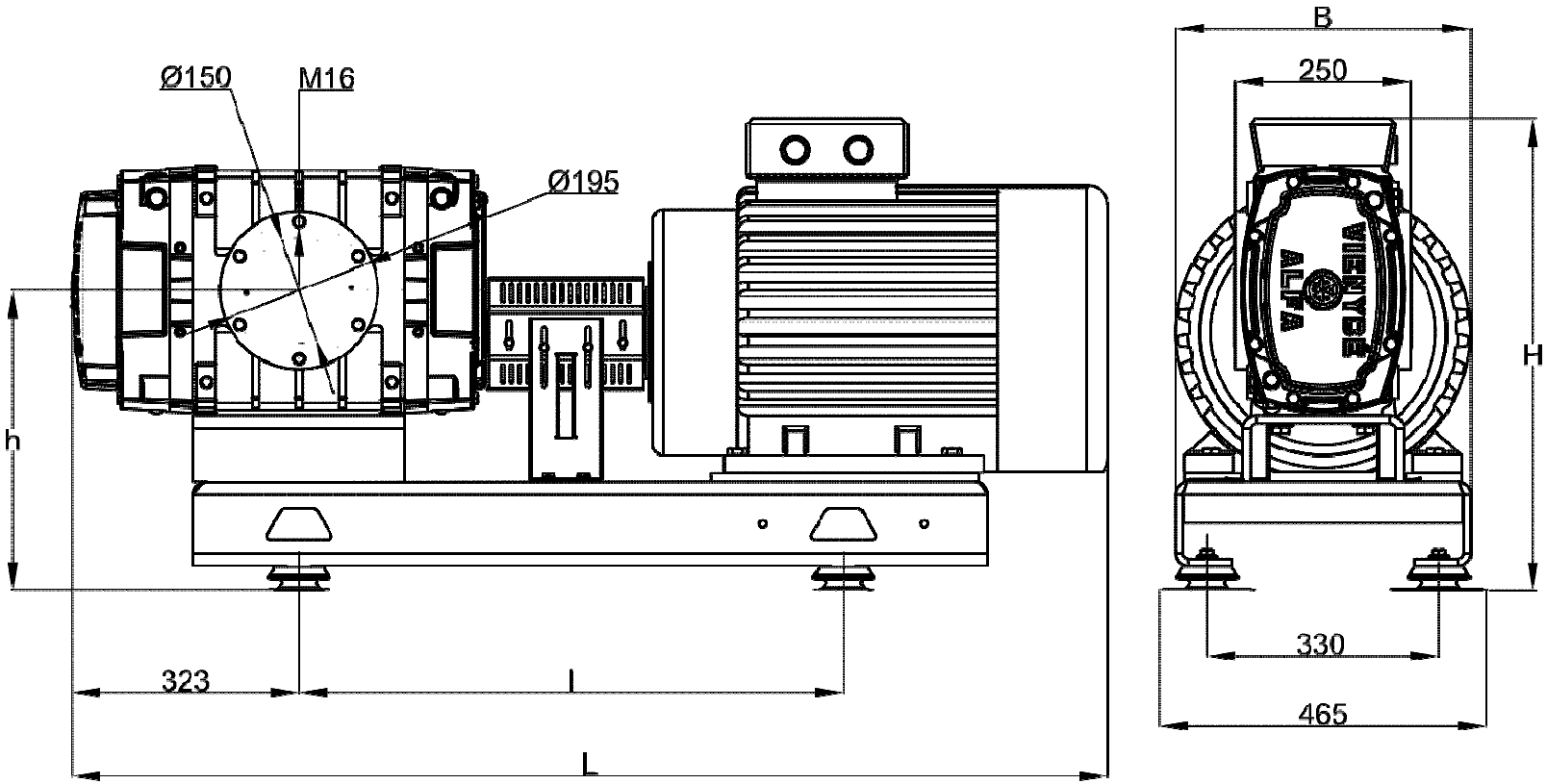

Обозначение воздуходувки	Производительность м³/мин	Перепад давлений, кПа		Электродвигатель		Габаритные размеры, мм LxBxH		l, мм h, мм	Масса, кг	Код
		Рабочий от-до	Максимально допустимый	Мощность, кВт	Об./мин					
ALFA5G-MH-20-18,7-3-11	18,7	0-20	22	11	2930	1320x400x593	375	620	362	3177000000
ALFA5G-MH-30-18,3-3-15	18,3	0-30	33	15	2940	1265x420x593	375	620	372	3177100000
ALFA5G-MH-40-17,9-3-18,5	17,9	0-40	42	18,5	2930	1375x420x593	375	675	392	3177200000
ALFA5G-MH-50-17,6-3-22	17,6	0-50	52	22	2950	1405x420x610	395	705	430	3177300000
ALFA5G-MH-70-17,0-3-30	17,0	0-70	72	30	2960	1475x420x660	415	775	485	3177400000
ALFA5G-MH-90-16,3-3-37	16,3	0-90	92	37	2955	1475x420x660	415	775	504	3177500000
ALFA5G-MH-100-16,0-3-45	16,0	0-100	100	45	2940	1510x420x630	415	775	520	3177600000

Компрессорный узел ALFA 5G

Компрессор воздуходувки является двухроторной машиной обьемного действия типа “Рутс”.

Компрессор 5G компактный, имеет все возможные варианты монтажа. Пригоден как для вертикального так и для горизонтального потока воздуха. Пределы оборотов роторов компрессора 1500-4200 об/мин. Рабочий перепад давлений до 100 кПа в режиме сжатия и до 50 кПа в режиме вакуума. **Производительность от 10,5 до 24 м³/мин в различных режимах работы**. Роторы двухлопостные. Компрессор пригоден для транспортировки загрязнённого пылью воздуха. Привод через упругую муфту или ременную передачу.

Комплексная система отражателей масла и уплотнительных колец создаёт надёжную защиту от попадания масла в поток выбрасываемого воздуха. Шестерни, синхронизирующие вращение роторов, прямозубые. Из за этого на подшипники не дейсвуют осевые силы и есть возможность установки роликоподшипников, которые принимают более высокие радиальные нагрузки. Подшипники с обеих сторон смазываются способом разбрызгивания. Это позволяет компрессору работать при более высоких температурах. Температура выбрасываемого воздуха может достигать до 155 °С. Ресурс непрерывной работы компрессора до капитального ремонта 100 000 часов.

Удобный уход и обслуживание. В картерах компрессора имеются резьбовые гнёзда для температурных датчиков, предназначенных для измерения температуры масла. В пробках для слива масла установлены магниты, которые притягивают металические частицы, из за чего удлиняется время до первого замена масла 600 рабочих часов. Сферические окошки уровня масла позволяют следить за количеством масла в картере смотря не только с боку но и с переди.

1. Стальной вкладыш.
2. Шестерня.
3. Роликоподшипник NUP211EC.
4. Роликоподшипник NJ211EC.
5. Роликоподшипник NJ2211EC.
6. Ведомый ротор.
7. Ведущий ротор.
8. Маслоразбрызгивающий диск.
9. Кожух картера.
10. Задняя крышка.
11. Передняя крышка.
12. Корпус.

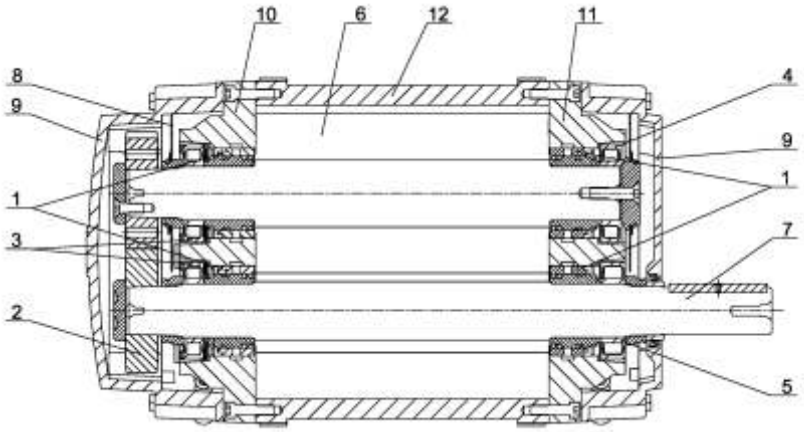

Компрессорный узел 2AF

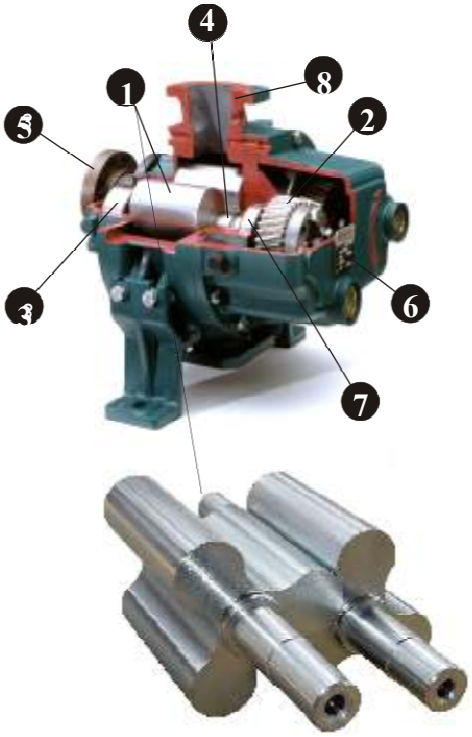

Компрессор воздуходувки является двухроторной машиной обьемного действия типа “Рутс”.

1.Точно сбалансированные ***двухлопастные*** или ***трёхлопастные роторы*** снижают вибрацию, продливают срок службы подшипников.
2.Точные косозубые шестерни снижают шум, увеличивают надёжность.
3.Высококачественные двухрядные радиально-упорные подшипники не требуют ухода на протяжении всего срока службы.
4.Оптимальная внутренняя герметизация, лабиринтная система уплотнения колец не позволяет маслу протекать в поток выдуваемого (выбрасываемого) воздуха.
5.Полумуфта компрессора.
6.Кожух картера.
7.Роликовый подшипник.
8.Корпус.

Воздуходувки с компрессорными узлами 2AF производятся 3 различных модификаций:
-муфтовые воздуходувки
-вертикальные ременные воздуходувки
-ременные воздуходувки.

1.Стальной вкладыш.
2.Ведущая шестерня.
3.Ведомая шестерня.
4.Тарельчатая пружина.
5.Роликоподшипник NJ307EC.
6.Двухрядный радиально- упорный шарикоподшипник 33307A-2RS1 TN9/MT33.
7.Ведомый ротор.
8.Ведущий ротор.
9.Маслоразбрызгивающий диск.
10.Кожух картера.
11 .Боковая крышка. 12.Задняя крышка.
13.Корпус.

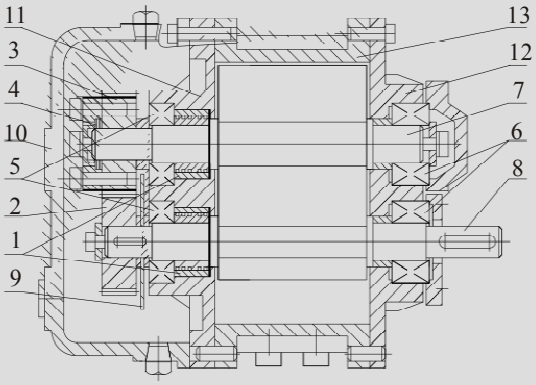

Трёхлопастной компрессорный узел GM

С компрессорными узлами GM немецкой фирмы AERZEN производятся только ременные воздуходувки. Экономичное потребление энергии является результатом малых зазоров между роторами и корпусом. Это возможно только за счёт высокой изгибной жесткости роторов и прямозубой передачи без осевого усилия. Прочный роликоподшипник с цилиндрическими роликами гарантирует высокую надежность. Блок воздуходувки с профилем GM это спокойный ход, надежность и продолжительный срок службы.

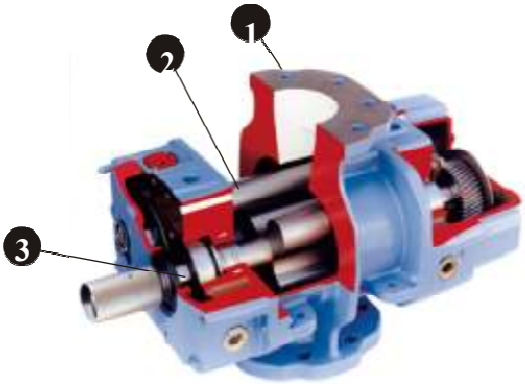

1.Новый профиль GM обеспечивает высокую производительность.
2.Трёхлопастные роторы снижают вибрации.
3.Стойкие упорные подшипники с цилиндрическими роликами гарантируют большую надежность, долговечность, снижают шум.

Узел обратного предохранительного клапана

1.Предохранительный клапан
2.Обратный клапан

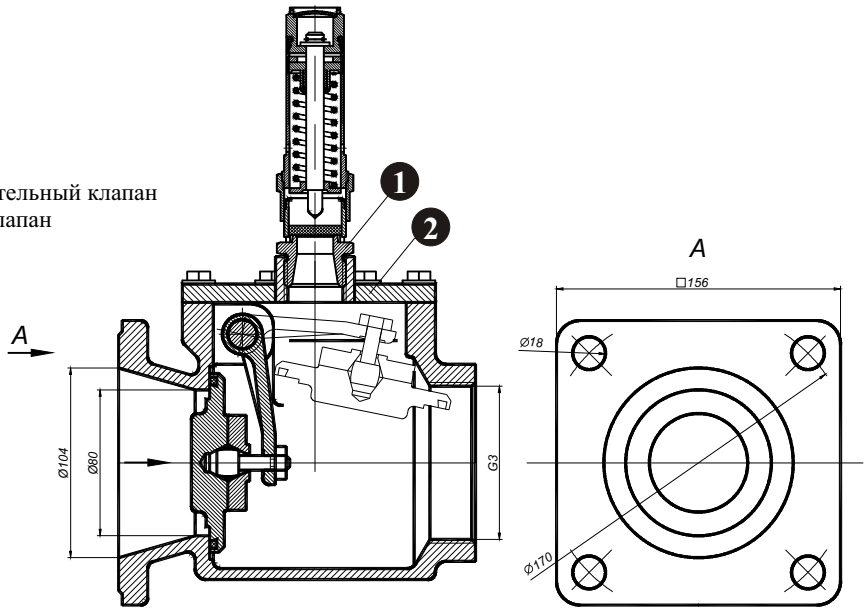

Предохранительный клапан	G1	G1 ½	G2
Узел обратного предохранительного клапана	A-100 G1	A-100 G1 ½	A-100 G2

Обратный клапан A-100

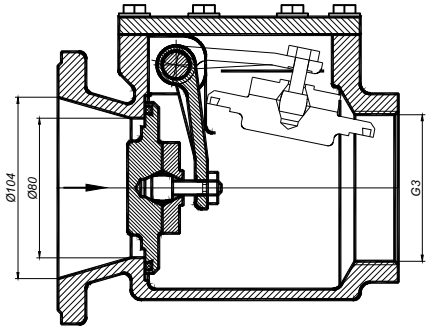

Переходящая втулка для подключения обратного клапана A-100 при помощи компенсатора TYP61

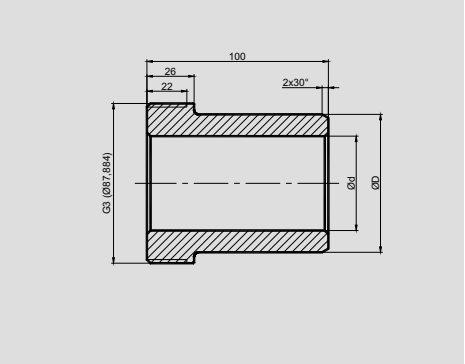

Компенсатор	NB 50	Ød=52	ØD=60,3
Компенсатор	NB 65	Ød=68	ØD=76,1
Компенсатор	NB 80	Ød=78	ØD=88,9

Фланш для подключения обратного клапана A-100

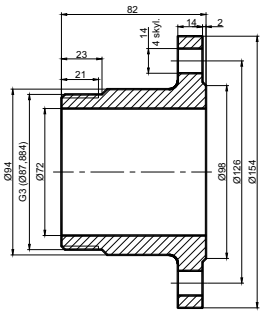

Обратный клапан в момент остановки воздуходувки не позволяет сжатому воздуху роторы компрессора вращать в обратном направлении и разналадить компрессорный узел. Предохранительный клапан при повышении давления в системе, избыток воздуха выпускает в атмосферу и таким образом предохраняет двигатель от излишних перегрузок.

Предохранительные клапаны

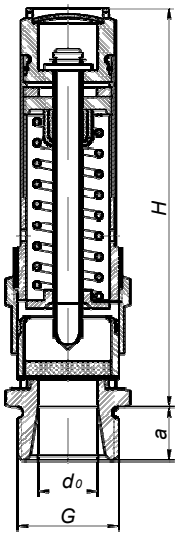

Модель	ØG	Давление, кПа	Размеры, мм			Масса, кг
			d_0	a	H	
G1	1”	20-100	40	18	135	0,72
G11/2	1,5”	20-100	32	22	180	1,73
G2	2”	20-100	20	25	205	3,09

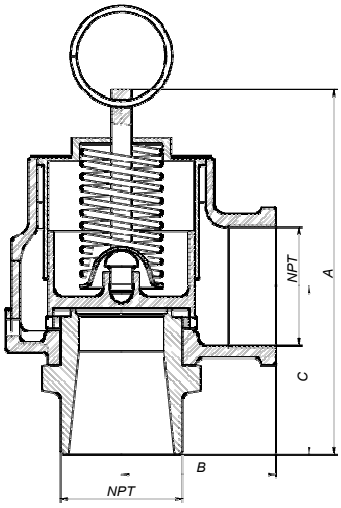

Предохранительный клапан предназначен для предохранения от превышения давления в системе. При повышении установленного давления в системе, избыток воздуха выпускает в атмосферу и таким образом предохраняет двигатель от перегрузок.
Материал: цветной метал (латунь, бронза).
Рабочая температура от -10°С до +200°С.

Модель	Ø NPT	Размеры, мм		
		A	B	C
337-H	2”	180	76	83
337-J	2,5”	200	89	95
337-K	3”	230	102	108

Обратный клапан RSK SB конструкция типа «сэндвич»

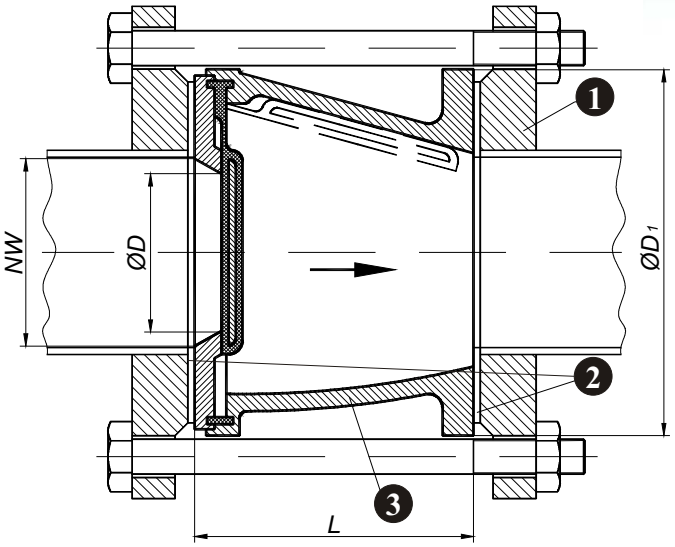

1.Фланец
2.Уплотнения
3.Обратный клапан

Модель	Размеры (мм)				Свободный проход % от NW
	NW	D	L	D_1	
DN 50	50	45	80	105	81
DN 65	65	55	100	124	72
DN 80	80	70	120	140	77
DN 100	100	88	140	160	77
DN 150	150	130	200	215	75
DN 200	200	160	230	272	64
DN 250	250	195	280	324	61

Обратный клапан в момент остановки воздуходувки не позволяет сжатому воздуху роторы компрессора вращать в обратном направлении и разналадить компрессорный узел .Крепление клапана между 2 фланцами. Закрывающий элемент из силикона EFRO 260 с вулканизированной вовнутрь пластиной.
Материал корпуса: Алюминий (G-Al Si 7 Cu 3).
Рабочее давление: 400 кПа.
Комплект поставки не включает болты, уплотнения и т.д.

Компенсаторы

Предназначен для соединения отдельных частей трубопровода, для присоединения воздуходувки к трубопроводу и т.п.
При использовании компенсатора уменьшаются вибрации, передаваемая от воздуходувки к трубопроводу, не требуется слишком точного монтажа трубопровода, так как при помощи компенсаторов возможно соединение трубопроводов, имеющих достаточно большие угловые и осевые неточности в монтаже.

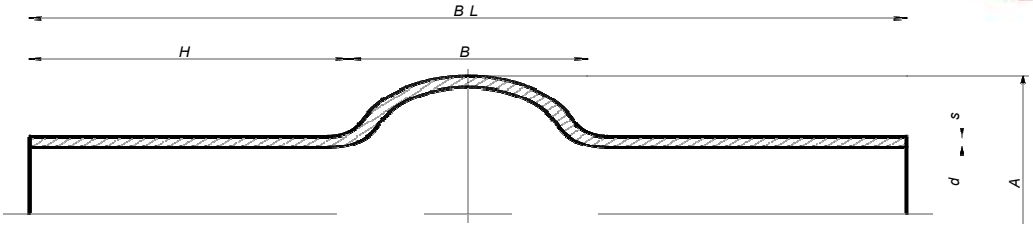

Тип 61

Модель	Размеры (мм)					
	dØ	BL	AØ	S	H	B
DN 50	60,3	250	120	5	97	55
DN 65	76,1	250	135	6	97	55
DN 80	88,9	250	158	6	85	80
DN 100	114,3	250	183	6	85	80
DN 150	168,3	250	254	7	65	120
DN 200	219,1	250	304	7	65	120
DN 250	273	250	359	7	65	120
DN 300	323,9	250	408	7	65	120

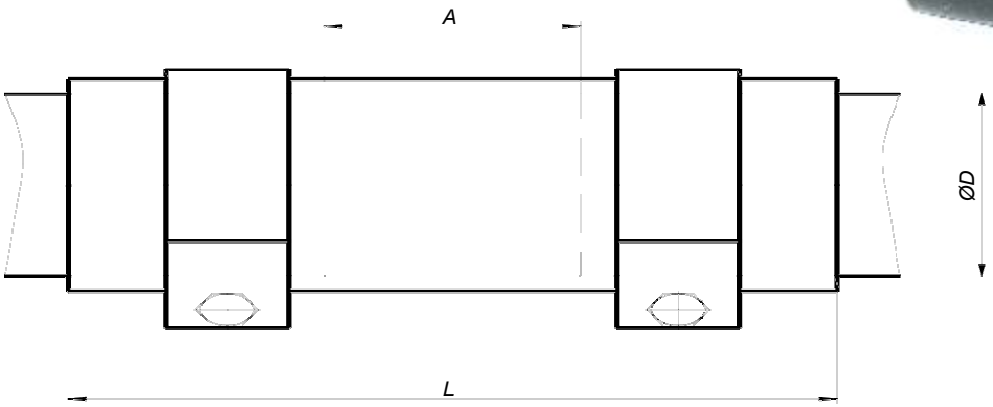

Тип 70

Размеры (мм)	Модель							
	DN 50	DN 65	DN 80	DN 100	DN 150	DN 200	DN 250	DN 300
ØD	60,3	76,1	88,9	114,3	168,3	219,1	273,0	323,9
A	50±10	50±10	50±10	50±10	50±10	60±10	60±10	60±10
L	150	150	150	150	150	203	203	203

Амортизационная подушка

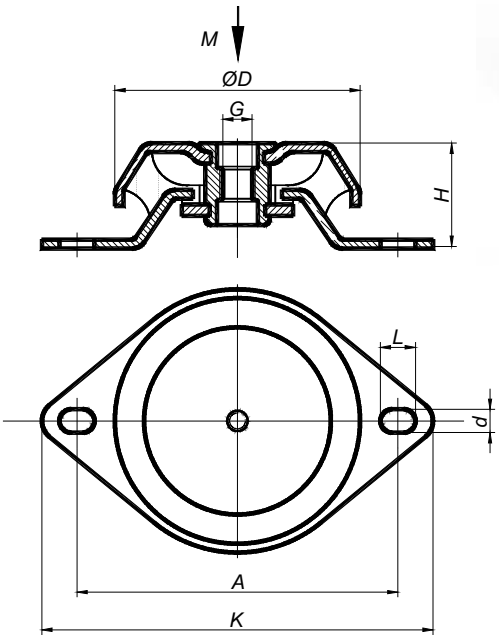

Модель	Размеры (мм)							Масса (кг)	M-Max (кг)	
	D	A	H	K	d	L	G		Испол-нение 1	Испол-нение 2
RAEM 40	64	88	35,5	110	9	12	M10	0,26	30	60
RAEM 60	63	100	35,5	120	11	15	M12	0,30	60	120
RAEM 125 M10	84	110	35,5	135	11	15	M10	0,37	80	180
RAEM 125 M12	84	110	35,5	135	11	15	M12	0,37	80	180
RAEM 350 M12	110	140-148	42	175	14	18	M12	0,80	200	400
RAEM 350 M16	110	140-148	42	175	14	18	M16	0,80	200	400
RAEM 800	155	182	54	216	14	18	M16	1,80	450	800

Амортизационные подушки гасят вибрации от воздуходувки тем самым не передавая их в фундамент.

Разгрузочный клапан при пуске, модель AFE

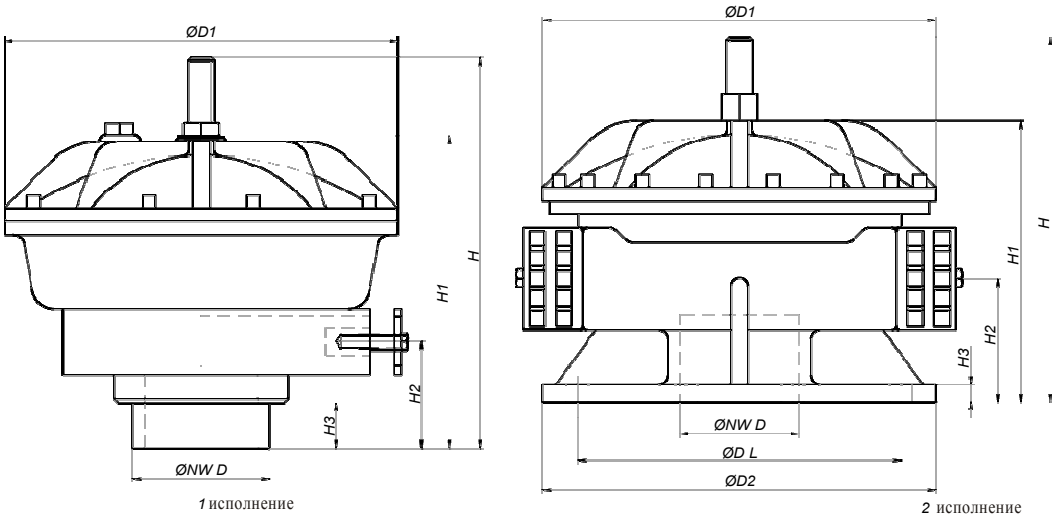

Производитель-ность (м³/мин)	Модель	ØNVD	Размеры мм							Количество выходных отверстий	Исполнение
			ØDL	ØD1	ØD2	H	H1	H2	H3		
до 15,0	AFE 15	2”		178		165	127	47	20	1	1
до 25,0	AFE 25	3”		178		185	142	55	19	1	1
до 45,0	AFE 45	4”		286		230	185	74	25	1	1
до 90,0	AFE 90	Dn150	240	286	285	243	197	87	16	2	2
до 150,0	AFE 150	DN200	295	440	340	300		55		2	2

Разгрузочный клапан дает возможность пуска воздуходувки без нагрузки т.е. воздух (нагнетаемый) после пуска воздуходувки выпускается в окружающую среду.В течение одной-двух минут (это зависит от конструкции и регулировки клапана) клапан постепенно закрывает выброс в атмосферу и воздух поступает в систему (трубопровод).

Воздушные фильтры

Воздушные фильтры предназначены для фильтрации воздуха, всасываемого в воздуходувку, от твердых частиц величиной более 0,05 мм, тем самым предотвращая поломку воздуходувки. Эти воздушные фильтры не предназначены для подачи чистого воздуха для обеспечения механических, лабораторных или технологических процессов, где необходим очень чистый воздух. Они также не фильтруют воду, поэтому при монтировании их на улице необходимо исключить подсос капель воды. Намокнув, фильтрующий материал быстро загрязняется и уменьшается пропускная способность фильтра.

Воздушные фильтры приспособлены для подключения к воздуходувкам моделей 2AF49, 2AF51 и 2AF53.

Используя переходные фланши, можно подключить и к другим агрегатам. Монтировать можно в любом направлении. В воздушных фильтрах имеется гнездо для подключения индикатора загрязненности воздушного фильтра.

Производятся двух исполнений: когда воздух всасывается из окружающей среды и когда воздух всасывается из трубопровода. К трубопроводу подключаются при помоши резинового компенсатора.

Обозначение воздушного фильтра: **OF-100/170-12** или **OFV-100/170-12**

OF- буквенное обозначение воздушного фильтра, когда воздух всасывается из окружающей среды (см. рис. 1);

OFV- буквенное обозначение воздушного фильтра, когда воздух всасывается из трубопровода (см. рис. 2);

100 - условное проходное сечение, мм;

170 - диаметр подсоединения, мм (диаметр, на котором расположены присоединительные шпильки);

12- количество фильтруемого воздуха, $м^3$/мин.

Приемущества: 1. Простота конструкции и обслуживания, ненужен специальный фильтрующий элемент. Фильтрующий материал, используемый для фильтрации воздуха, расположен между двух перфорированных цилиндров. Его можно легко выбрать, очистить или заменить новым.

2. Несложно смонтировать, подключая к трубопроводу (даже, если трубопровод уже смонтирован), так как подключается с помощью резинового компенсатора, который уменьшает вибрацию трубопровода и не требует точности монтирования.

3. Имеется гнездо для подключения индикатора загрязненности воздушного фильтра (внутренняя резьба М101-8г). При наличии индикатора, ненужно разбирать воздушный фильтр с целью оценки загрязненности фильтрующего материала.

Габаритные и присоединительные размеры воздушных фильтров:

№ п/п	*Обозначение №.рис.*	*Код*	L, *мм*	l, *мм*	l1, *мм*	D, *мм*	D1, *мм*	d, *мм*	d1, *мм*	d2, *мм*	d3, *мм*	*Масса, кг*
1	OF-70/130-81	3135400000	248	35	-	Ø220	Ø130	Ø70	M12	Ø171	-	3,5
2	OFV-70/130-82	3135500000	325,5	35	60	Ø206,5	Ø130	Ø70	M12	Ø171	Ø76,1	4,6
3	OF-100/170-121	3135700000	254	41	-	Ø259	Ø170	Ø100	M16	Ø211	-	4,8
4	OFV-100/170-122	3135800000	331,5	41	60	Ø248	Ø170	Ø100	M16	Ø211	Ø114	6,8

Рис.1. Воздушный фильтр, когда воздух всасывается из окружающей среды:

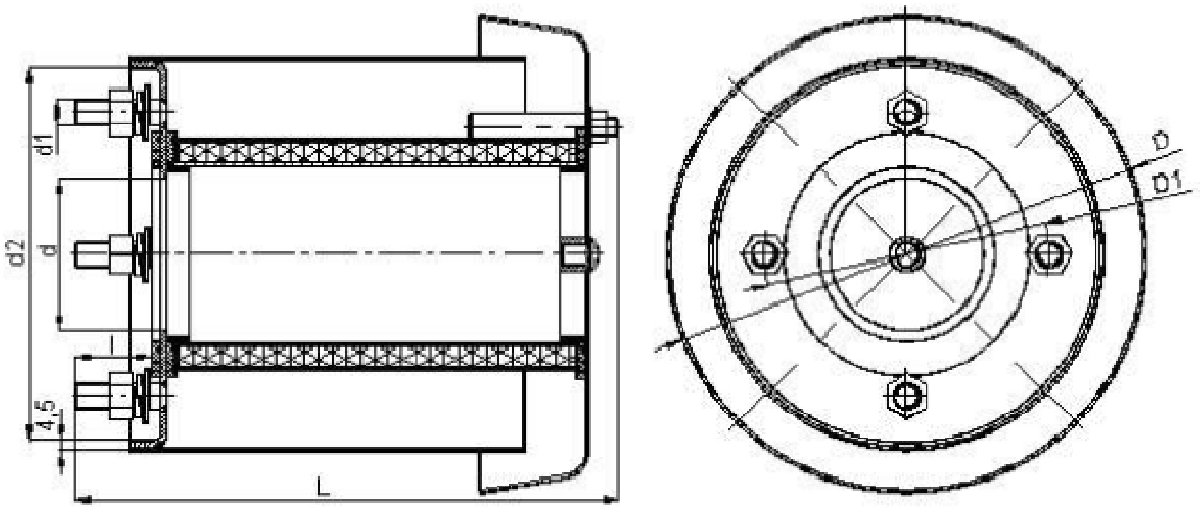

Рис.2. Воздушный фильтр, когда воздух всасывается из трубопровода:

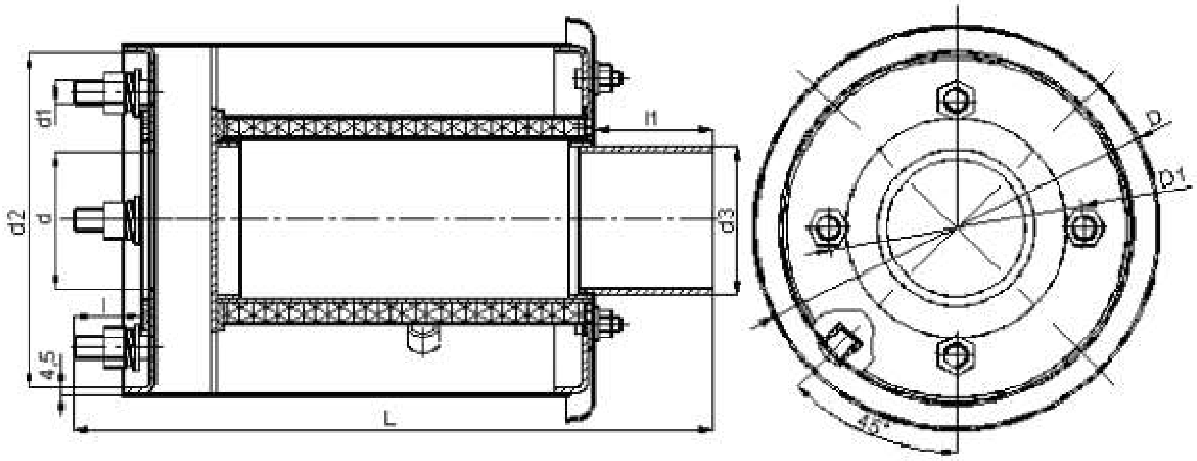

Технические данные ременных воздуходувок

При подачи воздуха под изб. давлением p_1=1,013 бар, t_1=20^{0}C, c=1,2 кг/м^3

Давление (кПа)	Число об. вала компр. (об./мин)	Производительность (м^3/мин)	Мощ. на вале (кВт)	t_2 (C^0) темп. сжатого воздуха	Уровень шума (дБ)		Мощ. электродвиг. (кВт)	Число об.вала эл. двиг.(об./мин)
					Без кожуха	С кожухом		
2 AF49								
10	1500	1,7	0,8	35	70	65	1,1	1500
10	1875	2,45	1,1	33	72	65	1,5	1500
10	2250	3,2	1,4	32	73	65	1,5	3000
10	2625	3,95	1,7	32	75	65	2,2	3000
10	3000	4,7	2	31	77	65	2,2	3000
10	3375	5,45	2,3	31	79	65	3	3000
10	3750	6,2	2,6	31	81	65	3	3000
10	4125	6,9	2,9	31	83	65	4	3000
10	4500	7,7	3,2	30	86	66	4	3000
10	4875	8,4	3,5	30	88	68	4	3000
20	1500	1,6	1,2	46	72	65	1,5	1500
20	1875	2,3	1,55	44	73	65	2,2	1500
20	2250	3,1	1,9	43	74	65	2,2	3000
20	2625	3,8	2,25	42	76	65	3	3000
20	3000	4,6	2,6	42	78	65	3	3000
20	3375	5,3	2,95	42	80	65	4	3000
20	3750	6,1	3,2	41	82	65	4	3000
20	4125	6,8	3,55	41	84	65	4	3000
20	4500	7,6	3,9	41	87	67	5,5	3000
20	4875	8,3	4,25	40	89	69	5,5	3000
30	1500	1,5	1,6	59	73	65	2,2	1500
30	1875	2,25	2	57	74	65	2,2	1500
30	2250	3	2,4	55	75	65	3	3000
30	2625	3,75	3	54	77	65	4	3000
30	3000	4,5	3,4	54	79	65	4	3000
30	3375	5,25	3,8	53	81	65	4	3000
30	3750	6	4,2	53	83	65	5,5	3000
30	4125	6,7	4,6	52	85	65	5,5	3000
30	4500	7,5	5	52	88	68	5,5	3000
30	4875	8,2	5,4	51	90	70	7,5	3000
40	1500	1,4	2	75	74	65	2,2	1500
40	1875	2,15	2,45	73	75	65	3	1500
40	2250	2,9	2,9	70	76	65	4	3000
40	2625	3,65	3,35	69	78	65	4	3000
40	3000	4,4	3,8	68	80	65	4	3000
40	3375	5,15	4,25	67	82	65	5,5	3000
40	3750	5,9	4,7	66	84	65	5,5	3000
40	4125	6,6	5,15	65	86	66	5,5	3000
40	4500	7,4	5,6	64	89	69	7,5	3000
40	4875	8,1	6,05	63	91	71	7,5	3000
50	1500	1,3	2,4	92	75	65	3	1500
50	1875	2,05	2,9	91	76	65	4	1500
50	2250	2,8	3,4	90	77	65	4	3000
50	2625	3,55	3,9	88	79	65	5,5	3000
50	3000	4,3	4,4	86	81	65	5,5	3000
50	3375	5,05	4,9	84	83	65	5,5	3000
50	3750	5,8	5,4	81	85	65	7,5	3000
50	4125	6,5	5,9	78	87	67	7,5	3000
50	4500	7,3	6,4	76	90	70	7,5	3000
50	4875	8,0	6,9	74	92	72	7,5	3000
60	1500	1,2	2,8	108	76	65	3	1500
60	1875	1,95	3,35	106	77	65	4	1500
60	2250	2,7	3,9	103	78	65	5,5	3000
60	2625	3,45	4,45	100	80	65	5,5	3000
60	3000	4,2	5,0	97	82	65	5,5	3000
60	3375	4,95	5,55	96	84	65	7,5	3000
60	3750	5,7	6,1	95	86	66	7,5	3000
60	4125	6,4	6,65	92	88	68	7,5	3000
60	4500	7,2	7,2	90	91	71	11	3000
60	4875	7,9	7,75	87	93	73	11	3000
70	1500	1,1	3,2	115	78	65	4	1500
70	1875	1,85	3,8	111	79	65	5,5	1500
70	2250	2,6	4,4	109	80	65	5,5	3000
70	2625	3,35	5,0	105	82	65	5,5	3000
70	3000	4,1	5,6	101	83	65	7,5	3000
70	3375	4,85	6,2	99	86	66	7,5	3000
70	3750	5,6	6,8	98	88	68	7,5	3000
70	4125	6,3	7,4	98	90	70	11	3000
70	4500	7,1	8,0	97	93	73	11	3000
70	4875	7,8	8,6	97	95	75	11	3000
80	1500	1,0	3,6	120	80	65	4	1500
80	1875	1,75	4,25	117	81	65	5,5	1500
80	2250	2,5	4,9	115	82	65	5,5	3000
80	2625	3,25	5,55	115	84	65	7,5	3000
80	3000	4,0	6,2	114	85	65	7,5	3000
80	3375	4,75	6,85	114	87	67	7,5	3000
80	3750	5,5	7,5	113	89	69	11	3000
80	4125	6,2	8,15	112	91	71	11	3000
80	4500	7,0	8,8	111	94	74	11	3000
80	4875	7,7	9,45	111	96	76	11	3000
2 AF51								
10	1500	3,0	1,0	32	70	65	1,5	1500
10	1875	4,0	1,2	32	72	65	2,2	1500
10	2250	4,0	1,4	31	75	65	2,2	3000
10	2625	6,0	1,6	31	78	65	2,2	3000
10	3000	7,0	1,8	30	80	65	3,0	3000
10	3375	7,9	2,0	30	82	65	3,0	3000
10	3750	8,8	2,4	29	84	65	3,0	3000
10	4125	9,6	2,8	29	86	65	4,0	3000
20	1500	2,8	1,6	42	71	65	2,2	1500
20	1875	3,8	2,0	42	73	65	3,0	1500
20	2250	4,8	2,4	42	76	65	4,0	3000
20	2625	5,8	2,8	41	79	65	4,0	3000
20	3000	6,8	3,2	41	81	65	4,0	3000
20	3375	7,7	3,6	40	83	65	5,5	3000
20	3750	8,6	4,3	40	85	65	5,5	3000
20	4125	9,4	5,0	39	87	67	7,5	3000
30	1500	2,6	2,4	55	72	65	3,0	1500
30	1875	3,6	2,9	55	74	65	4,0	1500
30	2250	4,6	3,4	55	77	65	4,0	3000
30	2625	5,6	4,1	55	80	65	5,5	3000
30	3000	6,6	4,7	53	82	65	5,5	3000
30	3375	7,5	5,4	53	84	65	7,5	3000
30	3750	8,4	6,1	52	86	66	7,5	3000
30	4125	9,2	6,7	50	88	68	11,0	3000
40	1500	2,4	3,2	69	73	65	4,0	1500
40	1875	3,4	4,0	69	75	65	5,5	1500
40	2250	4,4	4,7	67	78	65	5,5	3000
40	2650	5,4	5,4	66	81	65	7,5	3000

Технические данные ременных воздуходувок

При подачи воздуха под изб. давлением p_1=1,013 бар, t_1=20°C, c=1,2 кг/м³

Давление (кПа)	Число об. вала компр. (об./мин)	Производительность (м³/мин)	Мощ. на вале (кВт)	t_2 (C°) темп. сжатого воздуха	Уровень шума (дБ)		Мощ. электродвиг. (кВт)	Число об.вала эл. двиг.(об./мин)
					Без кожуха	С кожухом		
40	3000	6,4	6,1	65	83	65	7,5	3000
40	3375	7,3	6,9	64	85	65	11	3000
40	3750	8,2	7,7	62	87	67	11	3000
40	4125	9,0	8,2	60	89	69	11	3000
50	1500	2,2	3,5	85	74	65	4,0	1500
50	1875	3,2	4,6	85	76	65	5,5	1500
50	2250	4,2	5,3	83	79	65	7,5	3000
50	2625	5,2	6,4	81	82	65	7,5	3000
50	3000	6,2	7,3	79	84	65	11,0	3000
50	3375	7,1	8,2	78	86	66	11,0	3000
50	3750	8,0	9,2	76	88	68	11,0	3000
50	4125	8,8	10,0	74	90	70	15,0	3000
60	1500	2,0	4,6	100	75	65	5,5	1500
60	1875	3,0	5,7	100	77	65	7,5	1500
60	2250	4,0	6,7	98	80	65	7,5	3000
60	2625	5,0	8,0	96	83	65	11,0	3000
60	3000	6,0	9,2	94	85	65	11,0	3000
60	3375	6,9	10,1	92	87	67	11,0	3000
60	3750	7,8	11,0	90	89	69	15,0	3000
60	4125	8,6	12,1	87	91	71	15,0	3000
70	1500	1,8	5,0	110	76	65	7,5	1500
70	1875	2,8	6,1	108	78	65	7,5	1500
70	2250	3,8	7,6	105	81	65	11,0	3000
70	2625	4,8	8,8	103	84	65	11,0	3000
70	3000	5,8	10,0	101	86	66	11,0	3000
70	3375	6,7	11,2	98	88	68	15,0	3000
70	3750	7,6	12,7	96	90	70	15,0	3000
70	4125	8,4	13,9	94	92	72	15,0	3000
80	1500	1,6	6,0	120	78	65	7,5	1500
80	1875	2,6	7,1	118	80	65	11,0	1500
80	2250	3,6	8,4	116	82	65	11,0	3000
80	2625	4,6	9,7	114	85	65	11,0	3000
80	3000	5,6	11,2	111	88	68	15,0	3000
80	3375	6,5	12,7	107	90	70	15,0	3000
80	3750	7,4	13,9	105	92	72	15,0	3000
80	4125	8,1	14,9	103	94	74	18,5	3000
2 AF53								
10	1500	5,1	1,4	33	75	65	2,2	1500
10	1875	6,7	2,0	32	77	65	3,0	1500
10	2250	8,3	2,7	31	79	65	3,0	3000
10	2625	9,9	3,4	30	81	65	4,0	3000
10	3000	11,6	4,3	30	84	65	5,5	3000
10	3375	13,0	5,0	30	88	68	5,5	3000
10	3750	14,4	5,7	30	90	70	7,5	3000
10	4125	15,8	6,3	30	93	73	7,5	3000
20	1500	4,8	2,4	43	76	65	3,0	1500
20	1875	6,4	3,1	43	78	65	4,0	1500
20	2250	8,0	4,0	42	80	65	5,5	3000
20	2625	9,6	4,9	41	82	65	5,5	3000
20	3000	11,3	5,8	40	85	65	7,5	3000
20	3375	12,7	6,7	40	89	69	7,5	3000
20	3750	14,0	7,6	40	91	71	11,0	3000
20	4125	15,4	8,5	39	94	74	11,0	3000
30	1500	4,5	3,5	56	78	65	4,0	1500
30	1875	6,1	4,4	54	79	65	5,5	1500

Давление (кПа)	Число об. вала компр. (об./мин)	Производительность (м³/мин)	Мощ. на вале (кВт)	t_2 (C°) темп. сжатого воздуха	Уровень шума (дБ)		Мощ. электродвиг. (кВт)	Число об.вала эл. двиг.(об./мин)
					Без кожуха	С кожухом		
30	2250	7,7	5,3	52	81	65	7,5	3000
30	2625	9,3	6,2	51	83	65	7,5	3000
30	3000	11,0	7,1	50	86	66	11,0	3000
30	3375	12,4	8,1	50	90	70	11,0	3000
30	3750	13,7	9,2	50	92	72	11,0	3000
30	4125	15,1	10,3	50	95	75	15,0	3000
40	1500	4,2	4,6	68	79	65	5,5	1500
40	1875	5,8	5,7	66	80	65	7,5	1500
40	2250	7,4	6,9	65	82	65	7,5	3000
40	2625	8,9	8,1	64	84	65	11,0	3000
40	3000	10,5	9,3	63	88	67	11,0	3000
40	3375	12,1	10,5	62	92	72	15,0	3000
40	3750	13,4	12,1	61	93	73	15,0	3000
40	4125	14,8	13,4	60	96	76	15,0	3000
50	1500	3,9	5,7	82	80	65	7,5	1500
50	1875	5,5	6,9	80	81	65	7,5	1500
50	2250	7,0	8,4	78	83	65	11,0	3000
50	2625	8,5	9,8	76	85	65	11,0	3000
50	3000	10,0	11,3	74	89	69	15,0	3000
50	3375	11,8	12,8	73	93	73	15,0	3000
50	3750	13,1	14,6	72	94	74	18,5	3000
50	4125	14,5	16,1	71	97	77	18,5	3000
60	1500	3,6	6,6	99	81	65	7,5	1500
60	1875	5,2	8,2	95	82	65	11,0	1500
60	2250	6,0	9,9	94	84	65	11,0	3000
60	2625	8,1	11,6	93	86	66	15,0	3000
60	3000	9,7	13,2	92	90	70	15,0	3000
60	3375	11,4	14,8	90	94	74	18,5	3000
60	3750	12,8	16,8	88	95	75	18,5	3000
60	4125	14,2	18,8	86	98	78	22,0	3000
70	1500	3,3	7,6	114	82	65	11,0	1500
70	1875	4,9	9,4	110	83	65	11,0	1500
70	2250	6,3	11,3	106	85	65	15,0	3000
70	2625	7,8	13,1	104	87	67	15,0	3000
70	3000	9,3	15,0	100	91	71	18,5	3000
70	3375	11,0	17,8	100	95	75	22,0	3000
70	3750	12,5	19,9	98	96	76	22,0	3000
70	4125	13,8	21,7	98	99	79	30,0	3000
80	1500	3,0	8,5	120	85	65	11,0	1500
80	1875	4,5	10,6	115	86	66	11,0	1500
80	2250	6,0	12,7	112	87	67	15,0	3000
80	2625	7,5	14,7	110	88	68	18.5	3000
80	3000	9,0	17,0	110	92	72	18.5	3000
80	3375	10,7	19,2	109	96	76	22,0	3000
80	3750	12,2	22,3	108	98	78	30,0	3000
80	4125	13,5	24,2	106	101	81	30,0	3000

Технические данные ременных воздуходувок ALFA 5G :

При подачи воздуха под изб. давлением p_1=1,013 бар, t_1=20^{0}C, c=1,2 кг/м^3

Давление (кПа)	Число об. вала компр. (об./мин)	Производительность (м^3/мин)	Мощ. на вале (кВт)	Δt (C^0) темп. сжатого воздуха	Уровень шума (дБ)		Мощ. электродвиг. (кВт)	Число об.вала эл. двиг.(об./мин)
					Без кожуха	С кожухом		
ALFA 5G								
20	1805	11,3	5,8	20	78	66	7,5	1400
20	1910	12,0	6,1	20	79	66	7,5	1400
20	2135	13,4	6,7	19	79	68	9	2900
20	2440	15,4	7,6	19	80	68	9	2900
20	2620	16,6	8,2	18	81	68	11	2930
20	2775	17,7	8,7	18	82	69	11	2930
20	2930	18,7	9,2	17	84	69	11	2930
20	3135	20,0	10,0	17	85	70	15	2940
20	3330	21,3	10,7	17	85	71	15	2940
20	3530	22,4	11,5	17	87	72	15	2940
20	3725	23,9	12,3	17	88	73	15	2940
20	3920	25,2	13,1	17	90	74	15	2940
20	4140	26,6	14,1	17	91	75	18,5	2930
30	1800	10,8	7,8	30	80	68	11	1450
30	1910	11,6	8,2	30	81	68	11	1450
30	2160	13,2	9,2	29	82	69	11	2930
30	2420	14,9	10,2	29	83	69	15	2940
30	2570	15,9	10,8	28	84	69	15	2940
30	2740	17,0	11,6	28	85	70	15	2940
30	2940	18,3	12,4	28	86	70	15	2940
30	3125	19,6	13,3	28	87	71	18,5	2930
30	3320	20,8	14,2	27	88	72	18,5	2930
30	3515	22,1	15,2	27	89	73	18,5	2930
30	3710	23,4	16,2	27	90	74	18,5	2930
30	3910	24,7	17,2	27	91	75	22	2950
30	4130	26,2	18,4	27	92	76	22	2950
40	1825	10,6	9,9	42	81	68	15	1460
40	1935	11,3	10,5	41	82	69	15	1460
40	2165	12,8	11,6	40	84	70	15	2940
40	2420	14,5	12,9	40	84	70	15	2940
40	2585	15,6	13,7	39	85	71	18,5	2930
40	2760	16,8	14,7	39	86	71	18,5	2930
40	2930	17,9	15,6	38	87	72	18,5	2930
40	3125	19,2	16,7	38	89	73	22	2950
40	3320	20,4	17,8	38	89	73	22	2950
40	3505	21,7	18,9	37	91	75	22	2950
40	3700	22,9	20,1	37	92	76	30	2960
40	3900	24,3	21,4	36	93	77	30	2960
40	4110	25,6	22,7	36	94	78	30	2960
50	1825	10,2	12,1	53	81	68	15	1460
50	1935	10,9	12,7	52	82	69	15	1460
50	2165	12,4	14,0	51	83	70	18,5	2930
50	2440	14,3	15,7	51	84	71	18,5	2930
50	2600	15,3	16,7	50	85	72	22	2950
50	2785	16,5	17,9	49	86	73	22	2950
50	2950	17,6	18,9	49	87	74	22	2950
50	3125	18,8	20,1	48	89	75	30	2960
50	3300	19,9	21,3	48	89	75	30	2960
50	3485	21,1	22,6	47	90	76	30	2960
50	3685	22,4	24,0	47	92	77	30	2960
50	3880	23,7	25,4	47	93	78	30	2960
50	4140	25,4	27,4	46	94	79	37	2955
60	1840	10,0	14,2	65	81	68	18,5	1470
60	1950	10,7	15,0	64	82	69	18,5	1470
60	2210	12,4	16,8	63	83	70	22	2950
60	2460	14,0	18,6	62	84	71	22	2950
60	2665	15,4	20,1	61	85	72	30	2960
60	2805	16,3	21,1	60	86	73	30	2960
60	2960	17,3	22,3	60	87	74	30	2960
60	3125	18,4	23,5	59	89	75	30	2960
60	3300	19,6	24,9	59	90	75	30	2960
60	2480	20,7	26,4	58	91	76	37	2955
60	2695	22,2	28,1	58	93	78	37	2955
60	3900	23,5	29,8	57	95	79	37	2955
60	4105	24,9	31,6	56	96	80	37	2955
70	1840	9,6	16,3	77	83	69	18.5	1470
70	1940	10,3	17,1	75	83	69	22	1465
70	2210	12,0	19,3	74	84	70	22	2950
70	2380	13,2	20,6	73	85	71	30	2960
70	2665	15,0	23,0	72	86	72	30	2960
70	2805	16,0	24,2	71	87	73	30	2960
70	2960	17,0	25,6	70	88	74	30	2960
70	3130	18,1	27,1	69	89	75	37	2955
70	3310	19,3	28,7	69	91	77	37	2955
70	3490	20,5	30,3	68	92	78	37	2955
70	3695	21,8	32,2	67	93	79	37	2955
70	3895	23,1	34,1	66	95	80	45	2960
70	4145	24,8	36,5	65	97	80	45	2960
80	1930	9,9	19,2	89	84	70	22	1465
80	2260	12,0	22,2	87	85	70	30	2960
80	2380	12,8	23,3	86	86	71	30	2960
80	2655	14,7	26,0	84	87	72	30	2960
80	2800	15,6	27,3	82	88	73	37	2955
80	2955	16,6	28,8	81	89	74	37	2955
80	3120	17,7	30,5	80	89	75	37	2955
80	3310	18,9	32,4	79	91	77	37	2955
80	3495	20,1	34,3	78	92	78	45	2960
80	3700	21,5	36,4	77	93	79	45	2960
80	3910	22,9	38,7	76	95	80	45	2960
80	4165	24,6	41,4	75	97	80	55	2965
90	2260	11,7	24,8	98	86	70	30	2960
90	2380	12,5	26,0	97	87	71	30	2960
90	2655	14,4	29,0	95	87	72	37	2955
90	2800	15,3	30,5	93	88	73	37	2955
90	2955	16,3	32,3	91	89	74	37	2955
90	3120	17,4	34,0	90	90	76	45	2960
90	3295	18,5	36,0	89	91	78	45	2960
90	3490	19,8	38,2	88	93	79	45	2960
90	3705	21,2	40,7	87	95	80	55	2965
90	3960	22,9	43,7	87	96	80	55	2965
100	2250	11,4	27,3	111	88	71	30	2960
100	2400	12,3	29,0	109	88	72	37	2955
100	2650	14,1	32,0	107	89	73	37	2955
100	2795	14,9	33,7	105	90	75	37	2955
100	2960	16,0	35,6	103	90	75	45	2960
100	3120	17,0	37,6	101	92	77	45	2960
100	3295	18,2	39,8	100	94	78	45	2960
100	3520	19,7	42,6	99	96	79	55	2965
100	3705	20,9	45,0	98	98	80	55	2965

Мощностные характеристики воздуходувки типа 2AF49

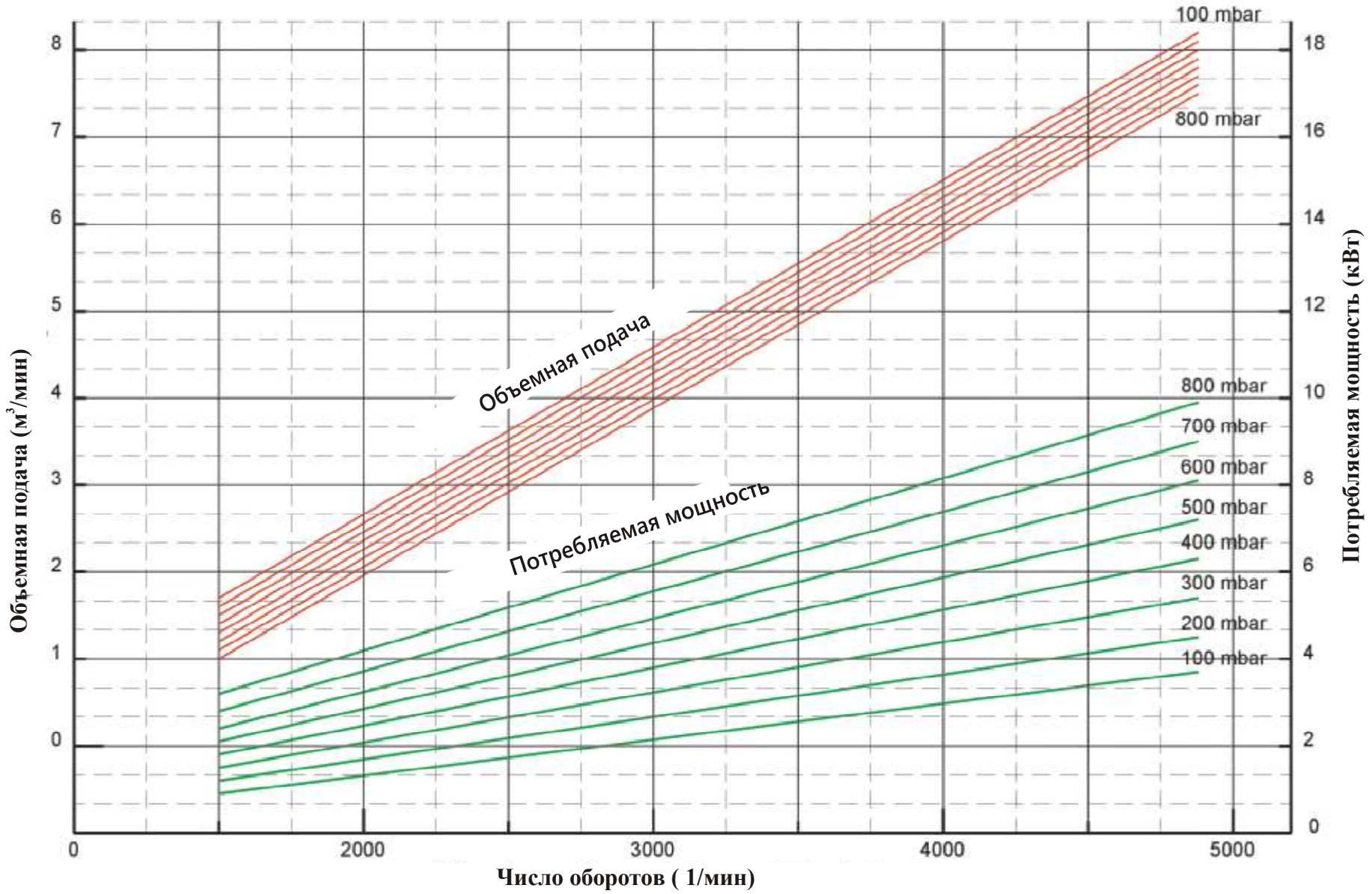

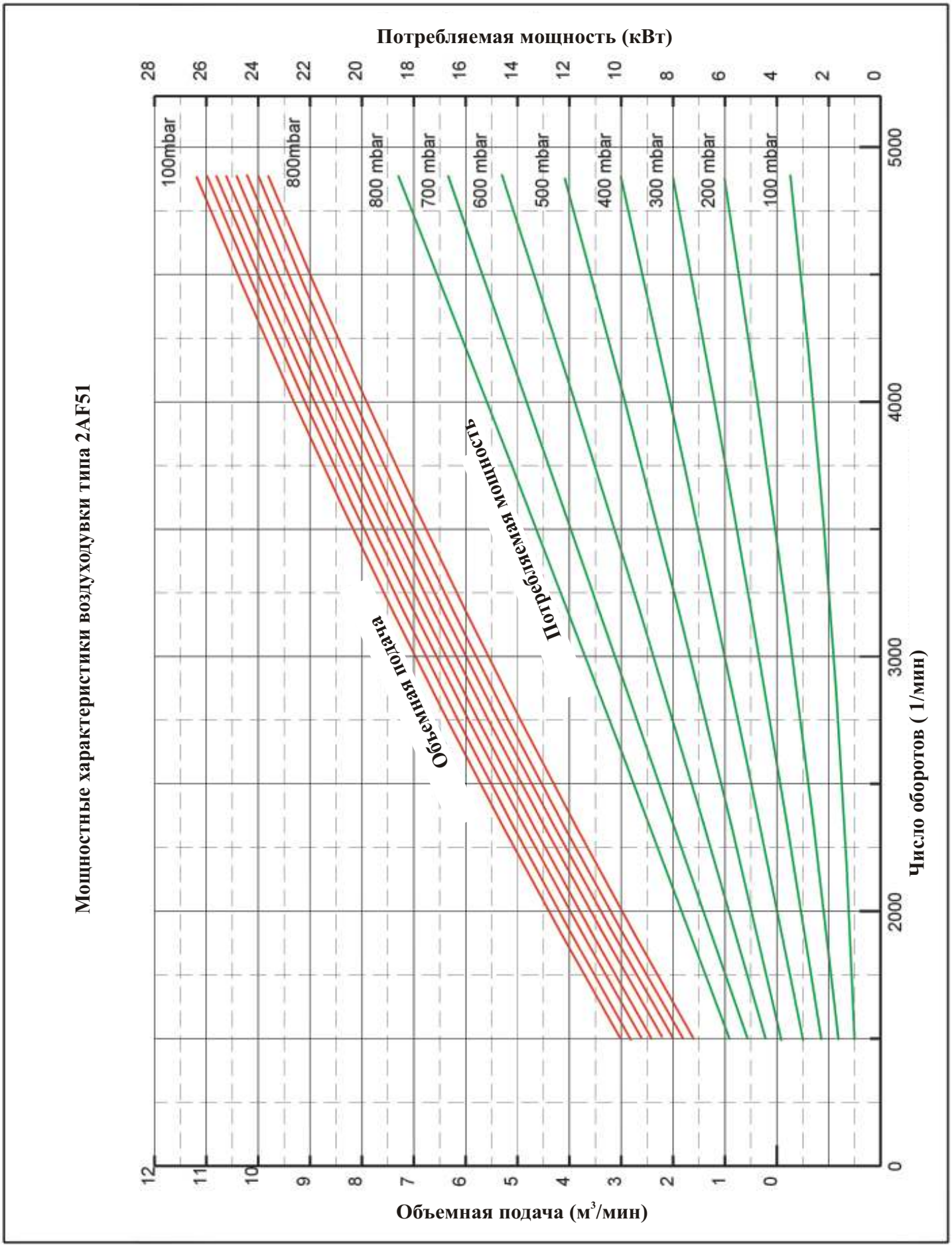
Мощностные характеристики воздуходувки типа 2AF51
Потребляемая мощность (кВт)
Объемная подача (м³/мин)
Число оборотов (1/мин)
Объемная подача
Потребляемая мощность
100mbar
800mbar
800 mbar
700 mbar
600 mbar
500 mbar
400 mbar
300 mbar
200 mbar
100 mbar
0
2000
3000
4000
5000
0
2
4
6
8
10
12
14
16
18
20
22
24
26
28
0
1
2
3
4
5
6
7
8
9
10
11
12

Мощностные характеристики воздуходувки типа 2AF53

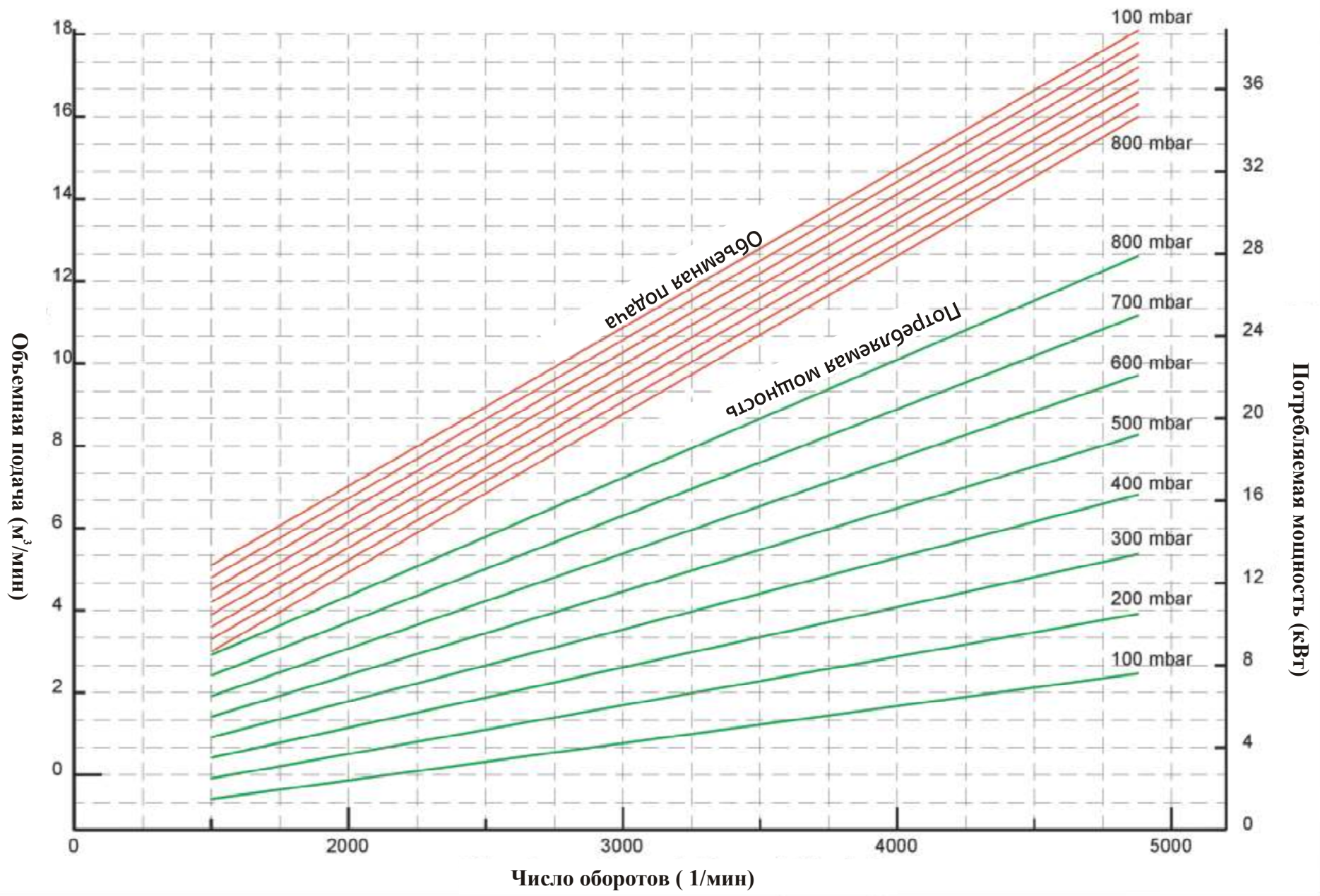

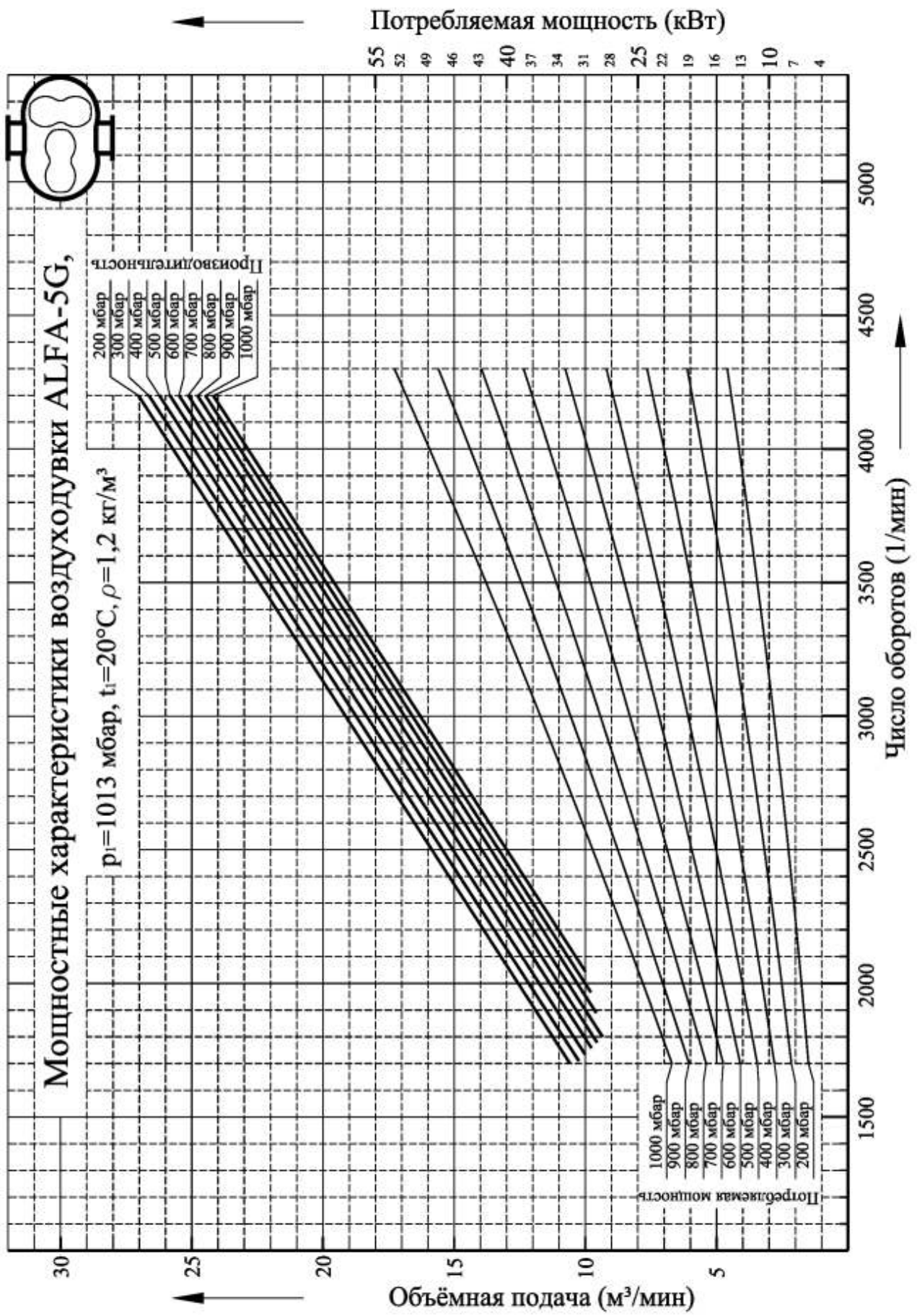
Мощностные характеристики воздуходувки ALFA-5G,
p1=1013 мбар, t1=20°C, ρ=1,2 кг/м³
Производительность
200 мбар
300 мбар
400 мбар
500 мбар
600 мбар
700 мбар
800 мбар
900 мбар
1000 мбар
Потребляемая мощность
1000 мбар
900 мбар
800 мбар
700 мбар
600 мбар
500 мбар
400 мбар
300 мбар
200 мбар
Потребляемая мощность (кВт)
55 52 49 46 43 40 37 34 31 28 25 22 19 16 13 10 7 4
Объёмная подача (м³/мин)
30 25 20 15 10 5
Число оборотов (1/мин)
1500 2000 2500 3000 3500 4000 4500 5000

Технические данные ременных воздуходувок

При подачи воздуха под изб. давлением p_1=1,013 бар, t_1=20°C, c=1,2 кг/м³

Δp(кПа)	Данные воздуходувок	GM 3S / DN 50										GM 4 S /DN 80								
30	Q (м³/мин)	0,66	1,10	1,61	2,13	2,48	2,94	3,18	3,66	3,87	4,12	1,01	1,66	2,17	3,00	3,54	4,16	4,78	5,41	5,70
	°	74	62	57	54	53	52	51	50	50	50	68	59	56	53	52	51	50	49	49
	n_k (об/мин)	1400	1830	2330	2840	3190	3640	3880	4350	4560	4800	1400	1870	2240	2840	3230	3680	4130	4590	4800
	$n_{э.дв.}$ (об/мин)	2800	2800	2800	2840	2840	2840	2870	2870	2870	2890	2800	2800	2840	2840	2870	2870	2890	2890	2890
	$П_к$ (кВт)	0,89	1,14	1,43	1,76	2,01	2,34	2,54	2,94	3,13	3,37	1,14	1,49	1,78	2,29	2,64	3,06	3,52	4,01	4,25
	$П_{э.дв.}$ (кВт)	1,5	1,5	2,2	3	3	3	4	4	4	5,5	1,5	2,2	3	3	4	4	5,5	5,5	5,5
	Тип электродвигателя	90 S	90 S	90 L	100 L	100 L	100 L	112 M	112 M	112 M	132 S	90 S	90 L	100 L	100 L	112 M	112 M	132 S	132 S	132 S
	Уровень шума б.к/ с.к (дБ)	78/68	80/70	83/71	87/72	87/73	89/75	90/74	92/75	93/76	93/76	77/65	78/65	79/66	79/66	84/66	86/69	87/69	88/70	89/71
40	Q (м³/мин)	0,55	0,98	1,53	2,01	2,40	2,86	3,07	3,57	3,79	4,00	0,87	1,50	2,21	2,90	3,42	4,06	4,64	5,27	5,56
	°	107	83	73	68	66	64	63	62	61	61	94	77	70	66	64	62	61	60	60
	n_k (об/мин)	1400	1830	2370	2840	3220	3680	3880	4380	4590	4800	1400	1860	2370	2870	3250	3710	4130	4590	4800
	$n_{э.дв.}$ (об/мин)	2800	2800	2840	2840	2870	2870	2870	2890	2890	2890	2800	2840	2840	2870	2890	2890	2890	2890	2890
	$П_к$ (кВт)	1,13	1,45	1,86	2,24	2,57	3	3,19	3,71	3,94	4,18	1,46	1,91	2,43	2,97	3,4	3,94	4,47	5,07	5,35
	$П_{э.дв.}$ (кВт)	1,5	2,2	3	3	4	4	4	5,5	5,5	5,5	2,2	3	3	4	5,5	5,5	5,5	7,5	7,5
	Тип электродвигателя	90 S	90 L	100L	100L	112M	112M	112M	132S	132S	132S	90 L	100L	100L	112M	132S	132S	132S	132S	132S
	Уровень шума б.к/ с.к (дБ)	80/69	81/71	84/72	87/73	87/74	90/75	91/75	93/75	94/76	94/76	77/65	79/67	81/67	83/68	85/67	87/70	88/71	89/72	89/72
50	Q (м³/мин)		0,91	1,43	1,94	2,29	2,78	3,04	3,47	3,68	3,9	0,77	1,42	2,11	2,8	3,3	3,93	4,51	5,14	5,43
	°		107	91	83	80	77	75	74	73	72	126	97	85	80	77	75	73	72	71
	n_k (об/мин)		1860	2370	2870	3220	3700	3960	4380	4590	4800	1420	1890	2390	2890	3250	3710	4130	4590	4800
	$n_{э.дв.}$ (об/мин)		2840	2840	2870	2870	2890	2890	2890	2890	2890	2840	2840	2870	2890	2890	2890	2890	2890	2890
	$П_к$ (кВт)		1,78	2,26	2,76	3,12	3,64	3,94	4,45	4,72	4,99	1,81	2,38	3	3,66	4,15	4,8	5,42	6,12	6,45
	$П_{э.дв.}$ (кВт)		3	3	4	4	5,5	5,5	5,5	7,5	7,5	3	3	4	5,5	5,5	7,5	7,5	7,5	7,5
	Тип электродвигателя		100L	100L	112M	112M	132S	132S	132S	132S	132S	100L	100L	112M	132S	132S	132S	132S	132S	132S
	Уровень шума б.к/ с.к (дБ)		83/72	85/72	88/73	88/74	91/76	93/76	95/76	95/76	95/76	77/65	80/68	82/68	85/69	86/68	88/71	90/73	89/73	89/73
60	Q (м³/мин)			1,36	1,84	2,26	2,69	2,95	3,38	3,59	3,8		1,33	2,02	2,69	3,39	3,82	4,4	5,11	5,32
	°			110	99	94	90	88	86	85	84		119	103	95	90	87	85	83	83
	n_k (об/мин)			2390	2870	3280	3700	3960	4380	4590	4800		1910	2410	2890	3400	3710	4130	4650	4800
	$n_{э.дв.}$ (об/мин)			2870	2870	2890	2890	2890	2890	2890	2890		2870	2890	2890	2890	2890	2890	2930	2930
	$П_к$ (кВт)			2,69	3,24	3,74	4,27	4,61	5,19	5,49	5,8		2,84	3,58	4,32	5,14	5,65	6,37	7,29	7,56
	$П_{э.дв.}$ (кВт)			4	4	5,5	5,5	7,5	7,5	7,5	7,5		4	5,5	5,5	7,5	7,5	7,5	11	11
	Тип электродвигателя			112M	112M	132S	132S	132S	132S	132S	132S		112M	132S	132S	132S	132S	132S	160M	160M
	Уровень шума б.к/ с.к (дБ)			87/73	89/74	89/75	92/76	95/76	96/76	96/76	96/76		81/69	84/70	87/70	87/69	88/72	91/75	89/74	89/74
70	Q (м³/мин)			1,27	1,78	2,17	2,6	2,86	3,29	3,5	3,72			1,92	2,58	3,28	3,71	4,37	5,01	5,22
	°			132	117	110	105	102	99	98	97			122	111	104	101	97	95	94
	n_k (об/мин)			2390	2890	3280	3700	3960	4380	4590	4800			2410	2890	3400	3710	4190	4650	4800
	$n_{э.дв.}$ (об/мин)			2870	2890	2890	2890	2890	2890	2890	2890			2890	2890	2890	2890	2930	2930	2930
	$П_к$ (кВт)			3,09	3,76	4,29	4,9	5,28	5,93	6,27	6,62			4,14	4,99	5,92	6,5	7,43	8,35	8,66
	$П_{э.дв.}$ (кВт)			4	5,5	5,5	7,5	7,5	7,5	7,5	7,5			5,5	7,5	7,5	7,5	11	11	11
	Тип электродвигателя			112M	132S	132S	132S	132S	132S	132S	132S			132S	132S	132S	132S	160M	160M	160M
	Уровень шума б.к/ с.к (дБ)			87/74	90/74	90/75	93/77	94/78	95/78	95/78	96/78			85/71	89/71	86/70	89/73	93/75	90/75	89/75
80	Q (м³/мин)					2,1	2,52	2,78	3,21						2,48	3,26	3,68	4,28	4,91	5,12
	°					126	120	117	113						128	118	114	111	107	107
	n_k (об/мин)					3290	3700	3960	4380						2890	3450	3760	4190	4650	4800
	$n_{э.дв.}$ (об/мин)					2890	2890	2890	2890						2890	2930	2930	2930	2930	2930
	$П_к$ (кВт)					4,86	5,52	5,95	6,68						5,65	6,81	7,46	8,4	9,42	9,77
	$П_{э.дв.}$ (кВт)					7,5	7,5	7,5	7,5						7,5	11	11	11	11	11
	Тип электродвигателя					132S	132S	132S	132S						132S	160M	160M	160M	160M	160M
	Уровень шума б.к/ с.к (дБ)					91/76	94/79	93/80	94/79						91/73	87/72	91/74	95/76	91/76	90/76
90	Q (м³/мин)							2,71								3,17	3,59	4,19	4,82	5,03
	°							132								133	129	124	120	119
	n_k (об/мин)							3960								3450	3760	4190	4650	4800
	$n_{э.дв.}$ (об/мин)							2890								2930	2930	2930	2930	2930
	$П_к$ (кВт)							6,63								7,6	8,33	9,36	10,5	10,9
	$П_{э.дв.}$ (кВт)							7,5								11	11	11	15	15
	Тип электродвигателя							132S								160M	160M	160M	160M	160M
	Уровень шума б.к/ с.к (дБ)							94/79								88/73	92/74	96/77	92/77	92/77
100	Q (м³/мин)																		4,74	4,94
	°																		133	132
	n_k (об/мин)																		4650	4800
	$n_{э.дв.}$ (об/мин)																		2930	2930
	$П_к$ (кВт)																		11,6	12
	$П_{э.дв.}$ (кВт)																		15	15
	Тип электродвигателя																		160M	160M
	Уровень шума б.к/ с.к (дБ)																		94/77	94/78

Технические данные ременных воздуходувок

При подачи воздуха под изб. давлением p_1=1,013 бар, t_1=20^{0}C, c=1,2 кг/м^3

Δp(кПа)	Данные воздуходувок	GM 7L / DN 80									GM 10 S / DN 80						GM 10 S / DN 100		
30	Q (м^3/мин)	1,54	2,56	3,59	4,63	5,35	6,35	7,19	7,71	8,21	2,59	3,96	5,36	6,70	7,68	9,03	10,30	11,00	11,60
	t_2 (^{o}C)	67	58	55	52	51	50	50	50	49	59	54	52	50	50	49	48	48	48
	n_k (об/мин)	1400	1890	2390	2890	3240	3720	4130	4380	4620	1420	1910	2410	2890	3240	3720	4190	4440	4650
	$n_{э.дв.}$ (об/мин)	2800	2840	2870	2890	2890	2890	2890	2890	2890	2840	2870	2890	2890	2890	2890	2930	2930	2930
	$П_к$ (кВт)	1,64	2,19	2,78	3,42	3,89	4,59	5,25	5,67	6,1	2,29	3,06	3,88	4,72	5,37	6,36	7,43	8,05	8,61
	$П_{э.дв.}$ (кВт)	2,2	3	4	5,5	5,5	7,5	7,5	7,5	7,5	3	4	5,5	7,5	7,5	7,5	11	11	11
	Тип электродвигателя	90L	100L	112M	112M	132S	132S	132S	132S	132S	100L	112M	132S	132S	132S	132S	160M	160M	160M
	Уровень шума б.к/ с.к (дБ)	80/<65	82/<68	83/68	83/68	85/70	88/71	89/70	89/71	89/71	76/<65	78/<65	80/66	82/68	84/70	86/71	91/74	91/74	92/74
40	Q (м^3/мин)	1,38	2,39	3,42	4,42	5,14	6,14	7,11	7,63	8,14	2,41	3,80	5,14	6,49	7,58	8,95	10,10	10,80	11,40
	t_2 (^{o}C)	92	75	69	65	64	62	61	60	60	76	68	64	62	61	59	59	58	58
	n_k (об/мин)	1420	1910	2410	2890	3240	3720	4190	4440	4690	1435	1930	2410	2890	3280	3770	4190	4440	4650
	$n_{э.дв.}$ (об/мин)	2840	2870	2890	2890	2890	2890	2930	2930	2930	2870	2890	2890	2890	2930	2930	2930	2930	2930
	$П_к$ (кВт)	2,16	2,87	3,64	4,41	5,01	5,88	6,79	7,31	7,85	2,99	3,99	5	6,07	6,98	8,23	9,39	10,1	10,8
	$П_{э.дв.}$ (кВт)	3	4	5,5	5,5	7,5	7,5	11	11	11	4	5,5	7,5	7,5	11	11	11	15	15
	Тип электродвигателя	100L	112M	132S	132S	132S	132S	160M	160M	160M	112M	132S	132S	132S	160M	160M	160M	160M	160M
	Уровень шума б.к/ с.к (дБ)	80/65	82/69	84/69	86/70	86/71	89/72	90/72	90/73	91/73	80/<65	78/65	80/66	83/68	84/70	87/72	91/74	92/74	93/74
50	Q (м^3/мин)	1,22	2,18	3,24	4,23	5,31	6,05	6,92	7,44	7,96	2,25	3,61	4,95	6,41	7,39	8,76	9,94	10,6	11,2
	t_2 (^{o}C)	122	95	84	79	76	74	72	72	71	95	83	77	74	72	70	69	69	69
	n_k (об/мин)	1435	1900	2410	2890	3410	3770	4190	4440	4690	1445	1930	2410	2930	3280	3770	4190	4440	4650
	$n_{э.дв.}$ (об/мин)	2870	2890	2890	2890	2890	2930	2930	2930	2930	2890	2890	2890	2930	2930	2930	2930	2930	2930
	$П_к$ (кВт)	2,67	3,51	4,47	5,41	6,49	7,27	8,24	8,84	9,46	3,68	4,89	6,13	7,52	8,51	9,99	11,3	12,2	12,9
	$П_{э.дв.}$ (кВт)	4	5,5	5,5	7,5	7,5	11	11	11	11	5,5	7,5	7,5	11	11	15	15	15	15
	Тип электродвигателя	112M	132S	132S	132S	132S	160M	160M	160M	160M	132S	132S	132S	160M	160M	160M	160M	160M	160M
	Уровень шума б.к/ с.к (дБ)	80/67	82/71	84/71	86/71	89/73	90/74	91/74	91/74	92/74	81/<65	78/66	80/67	83/67	84/70	87/73	88/73	92/74	93/74
60	Q (м^3/мин)		2,08	3,07	4,07	4,87	5,89	6,76	7,27	7,79	2,08	3,44	4,5	6,24	7,22	8,59	9,76	10,5	11,1
	t_2 (^{o}C)		116	102	94	90	87	84	83	83	118	99	92	86	84	82	80	80	79
	n_k (об/мин)		1930	2410	2890	3280	3770	4190	4440	4690	1445	1930	2310	2930	3280	3770	4190	4440	4650
	$n_{э.дв.}$ (об/мин)		2890	2890	2890	2930	2930	2930	2930	2930	2890	2890	2930	2930	2930	2930	2930	2930	2930
	$П_к$ (кВт)		4,24	5,3	6,41	7,34	8,57	9,68	10,4	11,1	4,35	5,8	6,94	8,89	10	11,7	13,3	14,3	15,1
	$П_{э.дв.}$ (кВт)		5,5	7,5	7,5	11	11	11	15	15	5,5	7,5	11	11	15	15	15	18,5	18,5
	Тип электродвигателя		132S	132S	132S	160M	160M	160M	160M	160M	132S	132S	160M	160M	160M	160M	160M	160L	160L
	Уровень шума б.к/ с.к (дБ)		84/71	86/72	88/73	89/75	91/76	91/76	92/76	92/76	82/<65	78/67	80/67	84/67	84/70	87/73	88/74	92/74	94/75
70	Q (м^3/мин)			2,92	4	4,72	5,71	6,6	7,12	7,64		3,28	4,34	6,08	7,06	8,43	9,61	10,3	10,9
	t_2 (^{o}C)			120	109	104	100	97	96	94		117	107	99	96	93	92	91	90
	n_k (об/мин)			2410	2930	3280	3760	4190	4440	4690		1930	2310	2930	3280	3770	4190	4440	4650
	$n_{э.дв.}$ (об/мин)			2890	2930	2930	2930	2930	2930	2930		2890	2930	2930	2930	2930	2930	2930	2930
	$П_к$ (кВт)			6,13	7,51	8,47	9,84	11,1	11,9	12,7		6,7	8,02	10,3	11,6	13,5	15,3	16,3	17,3
	$П_{э.дв.}$ (кВт)			7,5	11	11	11	15	15	15		7,5	11	15	15	18,5	18,5	18,5	22
	Тип электродвигателя			132S	160M	160M	160M	160M	160M	160M		132S	160M	160M	160M	160L	160L	160L	180M
	Уровень шума б.к/ с.к (дБ)			88/73	89/75	90/77	92/78	92/78	92/78	92/78		79/68	80/68	84/69	84/72	88/74	89/75	92/74	94/75
80	Q (м^3/мин)												4,2	5,93	6,91	7,98	9,46	10,2	10,7
	t_2 (^{o}C)												123	113	109	106	103	102	101
	n_k (об/мин)												2310	2930	3280	3660	4190	4440	4650
	$n_{э.дв.}$ (об/мин)												2930	2930	2930	2930	2390	2930	2930
	$П_к$ (кВт)												9,1	11,6	13,1	14,8	17,2	18,4	19,5
	$П_{э.дв.}$ (кВт)												11	15	15	18,5	22	22	22
	Тип электродвигателя												160M	160M	160M	160L	180M	180M	180M
	Уровень шума б.к/ с.к (дБ)												81/70	84/71	84/73	87/75	90/77	82/74	93/75
90	Q (м^3/мин)														6,77	7,84	9,32	10,1	10,7
	t_2 (^{o}C)														122	118	115	113	112
	n_k (об/мин)														3280	3660	4190	4460	4680
	$n_{э.дв.}$ (об/мин)														2930	2930	2930	2945	2945
	$П_к$ (кВт)														14,6	16,5	19,2	20,6	21,8
	$П_{э.дв.}$ (кВт)														18,5	18,5	22	30	30
	Тип электродвигателя														160L	160L	180M	200L	200L
	Уровень шума б.к/ с.к (дБ)														85/72	88/74	89/77	92/74	93/75
100	Q (м^3/мин)															7,71	8,72	9,95	10,6
	t_2 (^{o}C)															131	128	125	124
	n_k (об/мин)															3660	4020	4460	4680
	$n_{э.дв.}$ (об/мин)															2930	2945	2945	2945
	$П_к$ (кВт)															18,2	20,2	22,7	24
	$П_{э.дв.}$ (кВт)															22	30	30	30
	Тип электродвигателя															180M	200L	200L	200L
	Уровень шума б.к/ с.к (дБ)															88/74	89/76	92/74	93/75

Технические данные ременных воздуходувок

При подачи воздуха под изб. давлением p_1=1,013 бар, t_1=20°C, c=1,2 кг/м³

p(кПа)	Данные воздуходувок	GM 15 L / DN 100									GM 25 S / DN 125								
30	Q (м³/мин)	3,95	5,84	7,99	10,1	11,6	13,6	15,4	16,4	17,3	6,18	8,69	11,1	14,5	16,6	18,7	20,6	22,7	24,2
	°	58	54	51	50	49	49	48	48	48	53	51	50	48	48	48	47	47	47
	n_k (об/мин)	1435	1890	2410	2930	3290	3760	4190	4440	4650	1445	1890	2310	2930	3290	3660	4010	4370	4650
	$n_{э.дв.}$ (об/мин)	2870	2890	2890	2930	2930	2930	2930	2930	2930	2890	2890	2930	2930	2930	2930	2930	2930	2930
	$П_к$ (кВт)	3,26	4,34	5,64	7,04	8,07	9,52	10,9	11,8	12,6	4,46	5,86	7,3	9,64	11,1	12,8	14,4	16,2	17,7
	$П_{э.дв.}$ (кВт)	4	5,5	7,5	11	11	11	15	15	15	5,5	7,5	11	11	15	15	18,5	18,5	22
	Тип электродвигателя	112M	132S	132S	160M	160M	160M	160M	160M	160M	132S	132S	160M	160M	160M	160M	160L	160L	180M
	Уровень шума б.к/ с.к (дБ)	83/69	84/70	85/71	87/72	87/72	89/72	91/73	91/73	91/73	82/<70	85/72	87/72	92/75	92/75	93/76	92/75	94/76	94/76
40	Q (м³/мин)	3,69	5,53	7,27	9,84	11,30	13,30	15,10	16,10	17,00	5,88	8,56	10,80	14,20	16,30	18,40	20,30	22,50	24,10
	°	74	67	64	61	60	59	59	58	58	66	62	60	59	58	58	57	57	57
	n_k (об/мин)	1445	1890	2310	2930	3290	3760	4190	4440	4650	1445	1920	2310	2930	3290	3660	4010	4400	4680
	$n_{э.дв.}$ (об/мин)	2890	2890	2930	2930	2930	2930	2930	2930	2930	2890	2930	2930	2930	2930	2930	2930	2945	2950
	$П_к$ (кВт)	4,28	5,64	6,97	9,06	10,3	12,1	13,8	14,9	15,8	5,82	7,56	9,47	12,4	14,2	16,2	18,2	20,5	22,2
	$П_{э.дв.}$ (кВт)	5,5	7,5	11	11	15	15	18,5	18,5	18,5	7,5	11	11	15	18,5	18,5	22	30	30
	Тип электродвигателя	132S	132S	160M	160M	160M	160M	160L	160L	160L	132S	160M	160M	160M	160L	160L	180M	200L	200L
	Уровень шума б.к/ с.к (дБ)	83/70	85/72	86/72	88/72	87/72	88/72	92/75	92/75	93/75	83/<70	86/72	87/72	92/75	93/76	93/77	93/76	95/76	97/77
50	Q (м³/мин)	3,42	5,38	7	9,57	11,1	12,6	14	15,8	16,7	5,73	8,29	10,5	14	16	18,1	20,2	22,3	23,8
	°	93	82	77	73	72	70	69	69	68	80	75	72	69	68	68	67	67	66
	n_k (об/мин)	1445	1920	2310	2930	3290	3660	4010	4440	4650	1465	1920	2310	2930	3290	3660	4030	4400	4680
	$n_{э.дв.}$ (об/мин)	2890	2930	2930	2930	2930	2930	2930	2930	2930	2930	2930	2930	2930	2930	2930	2945	2945	2950
	$П_к$ (кВт)	5,28	7,06	8,57	11,1	12,6	14,3	15,9	18	19	7,27	9,56	11,6	15,1	17,3	19,6	22,1	24,6	26,6
	$П_{э.дв.}$ (кВт)	7,5	11	11	15	15	18,5	18,5	22	22	11	11	15	18,5	22	22	30	30	30
	Тип электродвигателя	132S	160M	160M	160M	160M	160L	160L	180M	180M	160M	160M	160M	160L	180M	180M	200L	200L	200L
	Уровень шума б.к/ с.к (дБ)	84/71	87/73	88/72	89/72	88/72	87/73	91/75	94/76	95/76	85/70	88/72	88/72	93/75	93/76	94/78	94/77	97/77	99/78
60	Q (м³/мин)	3,17	5,14	6,75	9,32	10,8	12,3	14,5	15,7	16,6	5,49	8,05	10,2	13,7	15,9	18	19,9	22	23,6
	°	115	98	91	85	83	82	80	79	79	95	87	84	80	79	78	77	77	76
	n_k (об/мин)	1445	1920	2310	2930	3290	3660	4190	4460	4680	1465	1920	2310	2930	3310	3680	4030	4400	4680
	$n_{э.дв.}$ (об/мин)	2890	2930	2930	2930	2930	2930	2930	2945	2945	2930	2930	2930	2930	2945	2945	2945	2950	2950
	$П_к$ (кВт)	6,28	8,38	10,2	13,1	14,9	16,8	19,6	21,1	22,4	8,65	11,4	13,8	17,9	20,5	23,2	25,8	28,7	31
	$П_{э.дв.}$ (кВт)	7,5	11	15	15	18,5	22	22	30	30	11	15	18,5	22	30	30	30	37	37
	Тип электродвигателя	132S	160M	160M	160M	160L	180M	180M	200L	200L	160M	160M	160L	180M	200L	200L	200L	200L	200L
	Уровень шума б.к/ с.к (дБ)	86/72	88/73	88/73	89/73	88/73	88/73	92/76	94/77	97/78	86/72	89/73	89/72	93/75	94/77	95/78	96/78	98/78	100/79
70	Q (м³/мин)		4,91	6,53	9,1	10,6	12,1	13,6	15,4	16,3	5,27	7,83	10	13,6	15,7	17,7	20,1	21,8	23,3
	°		115	106	98	95	93	92	90	89	112	101	96	91	90	88	87	87	86
	n_k (об/мин)		1920	2310	2930	3290	3660	4030	4460	4680	1465	1920	2310	2945	3310	3680	4100	4400	4670
	$n_{э.дв.}$ (об/мин)		2930	2930	2930	2930	2930	2945	2945	2945	2930	2930	2930	2945	2945	2945	2950	2950	2940
	$П_к$ (кВт)		9,71	11,8	15,1	17,2	19,3	21,5	24,2	25,6	10	13,2	16	20,8	23,6	26,7	30,2	32,9	35,3
	$П_{э.дв.}$ (кВт)		11	15	18,5	22	22	30	30	30	15	15	18,5	30	30	30	37	37	45
	Тип электродвигателя		160M	160M	160L	180M	180M	200L	200L	200L	160M	160M	160L	200L	200L	200L	200L	200L	225M
	Уровень шума б.к/ с.к (дБ)		88/74	88/74	89/73	89/73	89/73	90/75	95/77	98/80	87/72	90/74	91/73	93/76	94/77	96/79	97/79	98/79	100/80
80	Q (м³/мин)										5,06	7,68	9,8	13,4	15,4	17,6	19,8	21,5	23,1
	°										129	115	109	103	101	99	98	97	96
	n_k (об/мин)										1465	1930	2310	2945	3310	3690	4080	4390	4670
	$n_{э.дв.}$ (об/мин)										2930	2930	2930	2945	2945	2950	2940	2940	2940
	$П_к$ (кВт)										11,4	15	18,1	23,5	26,7	30,2	33,9	36,9	39,7
	$П_{э.дв.}$ (кВт)										15	18,5	22	30	30	37	45	45	45
	Тип электродвигателя										160M	160L	180M	200L	200L	200L	225M	225M	225M
	Уровень шума б.к/ с.к (дБ)										88/72	91/75	92/74	94/76	95/78	96/79	97/79	99/80	101/82
90	Q (м³/мин)											7,49	9,68	13,2	15,3	17,3	19,6	21,4	23
	°											129	122	115	112	110	108	107	106
	n_k (об/мин)											1930	2320	2945	3320	3680	4080	4410	4690
	$n_{э.дв.}$ (об/мин)											2930	2945	2945	2950	2950	2940	2960	2960
	$П_к$ (кВт)											16,9	20,4	26,3	30	33,6	37,7	41,2	44,3
	$П_{э.дв.}$ (кВт)											22	30	30	37	37	45	55	55
	Тип электродвигателя											180M	200L	200L	200L	200L	225M	250M	250M
	Уровень шума б.к/ с.к (дБ)											92/77	94/77	95/78	96/79	97/80	97/81	99/81	101/82
100	Q (м³/мин)													13	15,1	17,2	19,5	21,3	22,8
	°													127	123	121	119	118	117
	n_k (об/мин)													2950	3320	3680	4100	4410	4690
	$n_{э.дв.}$ (об/мин)													2950	2950	2940	2960	2960	2960
	$П_к$ (кВт)													29,1	33,1	37	41,8	45,4	48,7
	$П_{э.дв.}$ (кВт)													37	37	45	55	55	55
	Тип электродвигателя													200L	200L	225M	250M	250M	250M
	Уровень шума б.к/ с.к (дБ)													97/80	97/81	98/82	98/82	100/82	102/83

Технические данные ременных воздуходувок

При подачи воздуха под изб. давлением p_1=1,013 бар, t_1=20^{0}C, c=1,2 кг/м^3

Δp(кПа)	Данные воздуходувок	GM 30 L / DN 150									GM 35 S / DN 150							
30	Q (м^3/мин)	8,68	11,70	15,60	20,5	23,3	26,3	29,2	32,7	34,7	14,00	18,2	23,6	27,1	30,6	34,6	38,8	40,3
	t_2 (^{o}C)	53	51	50	49	48	48	48	47	47	50	49	48	48	47	47	47	47
	n_k (об/мин)	1445	1830	2310	2930	3280	3660	4020	4460	4710	1490	1860	2330	2640	2945	3300	3670	3800
	$n_{э.дв.}$ (об/мин)	2890	2930	2930	2930	2930	2930	2945	2945	2945	2930	2930	2930	2930	2945	2945	2950	2950
	$П_к$ (кВт)	6,38	8,13	10,5	13,7	15,7	17,9	20,2	23,1	24,8	9,56	12,2	15,8	18,4	21,2	24,9	29,1	30,7
	$П_{э.дв.}$ (кВт)	7,5	11	15	18,5	18,5	22	30	30	30	11	15	18,5	22	30	30	37	37
	Тип электродвигателя	132S	160M	160M	160M	160L	180M	200L	200L	200L	160M	160M	160L	180M	200L	200L	200L	200L
	Уровень шума б.к/ с.к (дБ)	84/71	86/<70	88/71	88/71	93/76	95/77	96/77	97/78	97/79	86/70	90/74	92/76	91/76	91/77	92/79	96/81	99/81
40	Q (м^3/мин)	8,41	12,0	15,1	20,1	23,0	26,0	28,7	32,3	34,3	13,6	17,8	23,2	26,4	30,1	34,2	38,2	39,8
	t_2 (^{o}C)	66	63	61	59	58	58	57	57	57	62	60	58	58	57	57	56	56
	n_k (об/мин)	1465	1920	2310	2930	3300	3680	4020	4470	4720	1490	1860	2340	2620	2945	3300	3660	3800
	$n_{э.дв.}$ (об/мин)	2930	2930	2930	2930	2945	2945	2945	2950	2950	2930	2930	2945	2945	2945	2950	2940	2940
	$П_к$ (кВт)	8,41	11,1	13,5	17,6	20,2	22,9	25,5	29,1	31,2	12,4	15,7	20,3	23,2	26,8	31,1	35,9	37,9
	$П_{э.дв.}$ (кВт)	11	15	18,5	22	30	30	30	37	37	15	18,5	30	30	30	37	45	45
	Тип электродвигателя	160M	160M	160L	180M	200L	200L	200L	200L	200L	160M	160L	200L	200L	200L	200L	225M	225M
	Уровень шума б.к/ с.к (дБ)	85/71	88/70	89/71	91/75	93/76	95/78	96/77	98/78	99/79	87/70	90/75	93/77	92/77	92/78	94/80	97/81	99/81
50	Q (м^3/мин)	8,02	11,7	14,7	19,8	22,6	25,7	28,4	31,3	33,8	12,9	17,4	22,9	26	29,8	33,6	38,1	39,4
	t_2 (^{o}C)	81	75	72	70	69	68	67	67	66	74	71	69	68	67	66	66	66
	n_k (об/мин)	1465	1930	2310	2945	3300	3690	4020	4390	4700	1465	1860	2340	2620	2950	3290	3680	3800
	$n_{э.дв.}$ (об/мин)	2930	2930	2930	2945	2945	2950	2950	2940	2940	2930	2930	2945	2950	2950	2940	2955	2955
	$П_к$ (кВт)	10,4	13,7	16,6	21,6	24,6	27,9	30,9	34,3	37,2	14,9	19,2	24,7	28,2	32,5	37,2	43,2	45,1
	$П_{э.дв.}$ (кВт)	15	18,5	22	30	30	37	37	45	45	18,5	22	30	37	37	45	55	55
	Тип электродвигателя	160M	160L	180M	200L	200L	200L	200L	225M	225M	160L	180M	200L	200L	200L	225M	250M	250M
	Уровень шума б.к/ с.к (дБ)	86/72	90/70	90/72	91/75	93/76	95/78	97/78	99/78	100/80	87/71	91/75	94/77	93/77	93/79	96/80	98/81	100/82
60	Q (м^3/мин)	7,68	10,6	14,6	19,5	22,3	25,4	28,5	31	33,7	12,6	16,8	22,5	25,7	29,3	33,5	37,9	39,1
	t_2 (^{o}C)	96	89	84	81	79	78	77	77	76	87	82	79	78	77	76	76	75
	n_k (об/мин)	1465	1830	2330	2945	3300	3690	4080	4390	4730	1465	1840	2340	2620	2940	3310	3700	3800
	$n_{э.дв.}$ (об/мин)	2930	2930	2950	2945	2950	2950	2940	2940	2960	2930	2945	2950	2950	2940	2955	2970	2970
	$П_к$ (кВт)	12,3	15,4	19,8	25,5	28,9	32,8	36,8	40,1	43,8	17,7	22,5	29,2	33,1	37,9	43,8	50,5	52,3
	$П_{э.дв.}$ (кВт)	15	18,5	30	30	37	37	45	45	55	22	30	37	37	45	55	75	75
	Тип электродвигателя	160M	160L	200L	200L	200L	200L	225M	225M	250M	180M	200L	200L	200L	225M	250M	280S	280S
	Уровень шума б.к/ с.к (дБ)	86/73	89/72	90/73	92/75	94/77	97/79	99/80	99/80	100/81	87/72	91/76	95/78	94/78	93/79	99/81	99/82	100/82
70	Q (м^3/мин)	7,36	10,3	14,2	19,2	22	24,8	28,3	30,8	33,6	12,3	16,5	22,2	25,7	29,2	33,4	37,6	38,8
	t_2 (^{o}C)	113	103	96	92	90	89	87	87	86	100	94	90	89	87	86	85	85
	n_k (об/мин)	1465	1830	2330	2950	3300	3660	4100	4410	4760	1475	1840	2340	2650	2955	3330	3700	3800
	$n_{э.дв.}$ (об/мин)	2930	2930	2945	2950	2950	2940	2955	2960	2970	2945	2945	2950	2940	2955	2970	2970	2970
	$П_к$ (кВт)	14,2	17,8	22,9	29,5	33,3	37,4	42,5	46,2	50,5	20,6	26	33,6	38,6	43,7	50,4	57,5	59,5
	$П_{э.дв.}$ (кВт)	18,5	22	30	37	37	45	55	55	75	30	30	37	45	55	75	75	75
	Тип электродвигателя	160L	180M	200L	200L	200L	225M	250M	250M	280S	200L	200L	200L	225M	250M	280S	280S	280S
	Уровень шума б.к/ с.к (дБ)	86/73	89/74	90/74	94/75	96/77	100/81	102/82	99/81	99/82	88/72	91/76	94/78	95/78	96/80	100/82	100/82	101/82
80	Q (м^3/мин)										12	16,2	21,7	25,5	28,8	33,1	35,3	38,4
	t_2 (^{o}C)										113	106	101	99	98	97	96	95
	n_k (об/мин)										1475	1840	2330	2660	2955	3330	3520	3800
	$n_{э.дв.}$ (об/мин)										2945	2950	2940	2960	2955	2970	2970	2970
	$П_к$ (кВт)										23,4	29,4	37,8	43,8	49,3	56,7	60,7	66,7
	$П_{э.дв.}$ (кВт)										30	37	45	55	55	75	75	75
	Тип электродвигателя										200L	200L	225M	250M	250M	280S	280S	280S
	Уровень шума б.к/ с.к (дБ)										89/73	92/77	94/79	96/79	98/81	101/82	101/82	102/83
90	Q (м^3/мин)										11,8	15,9	21,7	24,9	28,7	32,8	37	38,2
	t_2 (^{o}C)										127	119	113	110	108	107	106	105
	n_k (об/мин)										1475	1840	2350	2630	2970	3330	3700	3800
	$n_{э.дв.}$ (об/мин)										2945	2950	2955	2955	2970	2970	2970	2970
	$П_к$ (кВт)										26,2	32,9	42,6	48,2	55,2	63	71,5	73,9
	$П_{э.дв.}$ (кВт)										30	37	55	55	75	75	90	90
	Тип электродвигателя										200L	200L	250M	250M	280S	280S	280M2	280M2
	Уровень шума б.к/ с.к (дБ)										89/73	92/78	95/79	96/80	99/81	101/83	102/83	103/84
100	Q (м^3/мин)											15,6	21,4	24,7	28,5	30,3	36,8	37,9
	t_2 (^{o}C)											132	124	122	119	118	116	115
	n_k (об/мин)											1840	2350	2640	2970	3130	3700	3800
	$n_{э.дв.}$ (об/мин)											2940	2955	2970	2970	2970	2970	2970
	$П_к$ (кВт)											36,4	47,1	53,4	60,9	64,6	78,5	81,1
	$П_{э.дв.}$ (кВт)											45	55	75	75	75	90	90
	Тип электродвигателя											225M	250M	280S	280S	280S	280M2	280M2
	Уровень шума б.к/ с.к (дБ)											92/78	95/80	97/80	100/82	101/83	102/84	104/85

Технические данные ременных воздуходувок

При подачи воздуха под изб. давлением p_1=1,013 бар, t_1=20°С, с=1,2 кг/м³

Δp(кПа)	Данные воздуходувок	GM 50 L / DN 150							GM 50L / DN 200			GM 60 S / DN 200								
30	Q (м³/мин)	19,70	22,50	26,00	33,7	38,2	41,1	43,5	49,1	52,2	55,10	20,10	26,9	30,9	35,7	40,1	45,9	52,4	55,7	59,0
	t_2 (°С)	50	49	49	48	48	47	47	47	47	47	51	50	49	49	48	48	47	47	47
	n_k (об/мин)	1465	1640	1860	2340	2620	2800	2950	3300	3490	3670	1150	1465	1650	1870	2070	2340	2640	2790	2940
	$n_{э.дв.}$ (об/мин)	2930	2930	2930	2945	2945	2950	2950	2950	2940	2940	2930	2930	2945	2945	2945	2950	2940	2940	2940
	$П_к$ (кВт)	13,2	15	17,5	23,4	27,2	29,8	32,1	32,8	35,4	38	13,4	17,4	19,9	23	26	30,1	34,9	37,4	40
	$П_{э.дв.}$ (кВт)	15	18,5	22	30	30	37	37	37	45	45	15	22	30	30	30	37	45	45	45
	Тип электродвигателя	160M	160L	180M	200L	200L	200L	200L	200L	225M	225M	160M	180M	200L	200L	200L	200L	225M	225M	225M
	Уровень шума б.к/ с.к (дБ)	86/73	88/74	90/75	92/79	91/77	92/78	92/79	98/81	98/82	100/82	85/71	88/73	91/75	96/79	96/79	97/79	98/80	98/81	99/81
40	Q (м³/мин)	19,10	21,9	25,1	33,2	38,1	40,4	42,8	48,7	51,4	54,80	19,3	26,4	30,2	35,0	39,7	45,0	52,1	55,2	58,8
	t_2 (°С)	61	60	59	58	57	57	57	56	56	56	63	61	60	59	58	58	57	57	57
	n_k (об/мин)	1465	1640	1840	2340	2650	2790	2940	3310	3480	3690	1150	1475	1650	1870	2090	2330	2660	2800	2970
	$n_{э.дв.}$ (об/мин)	2930	2930	2945	2950	2940	2940	2940	2955	2955	2960	2930	2945	2945	2950	2940	2940	2955	2955	2970
	$П_к$ (кВт)	17,1	19,4	22,2	29,6	34,7	37,2	39,8	41,8	44,6	48,1	17,5	22,9	25,9	29,8	33,9	38,4	44,9	47,7	51,2
	$П_{э.дв.}$ (кВт)	22	22	30	37	45	45	45	55	55	55	22	30	30	37	45	45	55	55	75
	Тип электродвигателя	180M	180M	200L	200L	225M	225M	225M	250M	250M	250M	180M	200L	200L	200L	225M	225M	250M	250M	280S
	Уровень шума б.к/ с.к (дБ)	87/73	88/74	91/75	92/79	92/79	92/79	92/80	98/82	99/82	100/82	87/72	89/74	92/77	96/80	97/79	97/79	99/80	99/81	100/82
50	Q (м³/мин)	18,8	21,6	24,6	32,5	37,8	40	42,5	48,4	51,2	54,6	18,9	25,7	29,5	34,3	39,3	44,5	51,5	54,9	58,2
	t_2 (°С)	73	71	70	68	67	67	67	66	66	66	76	72	71	70	69	68	67	67	66
	n_k (об/мин)	1475	1650	1840	2330	2660	2800	2955	3320	3500	3710	1160	1475	1650	1870	2100	2340	2660	2820	2970
	$n_{э.дв.}$ (об/мин)	2945	2945	2945	2940	2955	2955	2955	2970	2970	2970	2945	2950	2950	2940	2955	2955	2970	2970	2970
	$П_к$ (кВт)	21,2	24	27,1	35,7	42	44,8	48	50,9	54,3	58,4	21,9	28,2	31,9	36,6	41,6	47,1	54,5	58,3	62
	$П_{э.дв.}$ (кВт)	30	30	30	45	55	55	55	75	75	75	30	37	37	45	55	55	75	75	75
	Тип электродвигателя	200L	200L	200L	225M	250M	250M	250M	280S	280S	280S	200L	200L	200L	225M	250M	250M	280S	280S	280S
	Уровень шума б.к/ с.к (дБ)	87/74	89/74	92/75	93/80	92/80	92/81	93/82	99/82	99/83	101/83	88/74	90/76	93/78	97/81	97/80	98/79	99/80	100/81	101/83
60	Q (м³/мин)	18,3	21,1	24,1	32,3	37,3	39,9	42,3	47,9	50,8	54,1	18,3	25,1	28,9	33,7	38,7	44,3	50,9	53,2	57,4
	t_2 (°С)	85	83	81	79	77	77	77	76	76	75	89	84	82	80	79	78	77	77	76
	n_k (об/мин)	1475	1650	1840	2350	2660	2820	2970	3320	3500	3710	1160	1475	1650	1870	2100	2360	2660	2770	2960
	$n_{э.дв.}$ (об/мин)	2945	2950	2950	2955	2955	2970	2970	2970	2970	2970	2945	2950	2940	2955	2955	2970	2970	2970	1480
	$П_к$ (кВт)	25,2	28,4	32	42,3	49,1	52,8	56,3	59,7	63,6	68,3	26,1	33,6	37,8	43,3	49,2	56,1	64,1	67,2	72,5
	$П_{э.дв.}$ (кВт)	30	37	37	55	55	75	75	75	75	90	30	37	45	55	55	75	75	75	90
	Тип электродвигателя	200L	200L	200L	250M	250M	280S	280S	280S	280S	280S	200L	200L	225M	250M	250M	280S	280S	280S	280M
	Уровень шума б.к/ с.к (дБ)	88/75	90/75	92/76	94/81	93/81	94/82	95/82	100/83	101/85	103/85	89/75	92/77	94/80	97/82	97/80	98/78	100/80	101/81	102/83
70	Q (м³/мин)	17,9	20,7	23,7	31,7	36,6	39,4	41,8	44,7	50,3	53,7	17,7	24,5	28,2	33,4	38,4	43,8	49,9	52,5	57,2
	t_2 (°С)	98	95	93	89	88	87	87	86	85	85	103	96	94	92	90	89	87	87	86
	n_k (об/мин)	1475	1650	1840	2340	2640	2820	2970	3150	3500	3710	1160	1470	1640	1880	2110	2360	2640	2760	2980
	$n_{э.дв.}$ (об/мин)	2950	2950	2940	2955	2970	2970	2970	2970	2970	2970	2950	2940	2955	2970	2970	2970	1480	1480	1485
	$П_к$ (кВт)	29,1	32,8	36,9	48,4	55,7	60,3	64,2	64,6	73	78,2	30,3	38,8	43,5	50,4	57,1	64,6	73,2	76,9	83,8
	$П_{э.дв.}$ (кВт)	37	37	45	55	75	75	75	75	90	90	37	45	55	75	75	75	90	90	110
	Тип электродвигателя	200L	200L	225M	250M	280S	280S	280S	280S	280M	280M	200L	225M	250M	280S	280S	280S	280M	280M	315S
	Уровень шума б.к/ с.к (дБ)	89/75	90/76	92/78	95/83	95/83	95/83	96/83	100/83	102/86	106/86	90/76	93/78	95/80	98/82	98/81	99/79	100/80	101/81	103/83
80	Q (м³/мин)											17,2	24,1	27,6	32,9	37,8	43,1	49,6	52,2	56,7
	t_2 (°С)											118	109	106	103	101	99	98	97	96
	n_k (об/мин)											1160	1475	1640	1880	2110	2350	2650	2770	2980
	$n_{э.дв.}$ (об/мин)											2940	2955	2955	2970	2970	1480	1485	1485	1485
	$П_к$ (кВт)											34,5	44,2	49,5	57,2	64,8	72,8	83,1	87,2	94,6
	$П_{э.дв.}$ (кВт)											45	55	55	75	75	90	110	110	110
	Тип электродвигателя											225M	250M	250M	280S	280S	280M	315S	315S	315S
	Уровень шума б.к/ с.к (дБ)											92/77	97/79	98/81	100/83	100/82	101/81	102/81	102/82	103/84
90	Q (м³/мин)											16,7	23,6	27,4	32,4	37,4	42,4	49,1	51,7	56,2
	t_2 (°С)											133	122	119	115	112	110	108	108	107
	n_k (об/мин)											1160	1475	1650	1880	2110	2340	2650	2770	2980
	$n_{э.дв.}$ (об/мин)											2940	2955	2970	2970	1480	1480	1485	1485	1485
	$П_к$ (кВт)											38,7	49,6	55,8	64	72,4	80,9	92,6	97,2	105
	$П_{э.дв.}$ (кВт)											45	55	75	75	90	90	110	110	132
	Тип электродвигателя											225M	250M	280S	280S	280M	280M	315S	315S	315M
	Уровень шума б.к/ с.к (дБ)											92/78	97/80	99/82	101/83	100/82	100/81	102/82	102/82	104/84
100	Q (м³/мин)												23,3	26,9	31,9	36,3	42,1	48,6	51,2	55,8
	t_2 (°С)												135	131	127	124	121	119	118	117
	n_k (об/мин)												1485	1650	1880	2080	2350	2650	2770	2980
	$n_{э.дв.}$ (об/мин)												2970	2970	1480	1480	1485	1485	1485	1485
	$П_к$ (кВт)												55,3	61,7	70,8	78,8	89,8	102	107	116
	$П_{э.дв.}$ (кВт)												75	75	90	90	110	132	132	132
	Тип электродвигателя												280S	280S	280M	280M	315S	315M	315M	315M
	Уровень шума б.к/ с.к (дБ)												97/82	99/83	102/83	101/83	100/82	102/82	103/83	104/84

Технические данные ременных воздуходувок

При подачи воздуха под изб. давлением p_1=1,013 бар, t_1=20^{0}C, c=1,2 кг/м^3

Δp(кПа)	Данные воздуходувок	GM 80 L / DN 250									GM 90 S / DN 250								
30	Q (м^3/мин)	22,80	33,10	37,90	46,4	56,2	64,2	73,5	78,7	83,9	33,70	43,80	54,2	58,7	66,6	70,8	80,3	85,7	90,3
	t_2 (^{o}C)	53	51	50	49	48	48	48	47	47	50	49	48	48	48	48	47	47	47
	n_k (об/мин)	975	1310	1465	1740	2060	2320	2620	2790	2960	978	1220	1470	1580	1770	1870	2100	2230	2340
	$n_{э.дв.}$ (об/мин)	1460	1465	1465	1470	1470	1475	1480	1480	1480	1465	1465	1470	1470	1475	1475	1480	1480	1480
	$П_к$ (кВт)	15,8	21,7	24,5	29,9	36,7	42,8	50,5	55,2	60,3	21,3	27,1	33,7	36,8	42,6	45,8	53,7	58,4	62,7
	$П_{э.дв.}$ (кВт)	18,5	30	30	37	45	55	75	75	75	30	30	45	45	55	55	75	75	75
	Тип электродвигателя	180M	200L	200L	225S	225M	250M	280S	280S	280S	200L	200L	225M	225M	250M	250M	280S	280S	280S
	Уровень шума б.к/ с.к (дБ)	86/73	89/74	90/74	94/77	97/77	96/77	97/78	98/78	101/79	88/71	91/72	94/75	94/75	100/80	101/81	100/79	99/78	100/78
40	Q (м^3/мин)	21,70	32,0	36,9	45,2	56,0	63,4	72,7	77,6	82,8	32,80	43,1	53,3	57,7	64,7	70,1	79,3	84,7	89,2
	t_2 (^{o}C)	66	62	61	60	58	58	57	57	57	62	60	58	58	58	57	57	57	56
	n_k (об/мин)	975	1310	1470	1740	2090	2330	2630	2790	2960	980	1230	1475	1580	1750	1880	2100	2230	2340
	$n_{э.дв.}$ (об/мин)	1465	1470	1470	1470	1475	1480	1480	1480	1480	1470	1470	1475	1475	1480	1480	1480	1480	1480
	$П_к$ (кВт)	20,8	28,4	32,2	38,8	48,1	55	64,3	69,6	75,5	28,1	35,9	44,1	47,8	54,1	59,1	68,2	73,9	78,9
	$П_{э.дв.}$ (кВт)	30	37	37	45	55	75	75	90	90	37	45	55	55	75	75	90	90	90
	Тип электродвигателя	200L	225S	225S	225M	250M	280S	280S	280M	280M	225S	225M	250M	250M	280S	280S	280M	280M	280M
	Уровень шума б.к/ с.к (дБ)	86/73	90/75	92/76	95/77	96/78	96/78	98/78	99/79	102/80	89/72	92/72	95/75	97/76	100/80	101/81	100/79	100/78	100/77
50	Q (м^3/мин)	20,7	31	35,9	44,3	55,4	62,4	72	76,6	82,1	31,8	42,2	52,6	56,3	63,8	69,2	79,2	83,7	90
	t_2 (^{o}C)	81	74	73	71	69	68	67	67	67	74	71	69	68	68	67	67	66	66
	n_k (об/мин)	975	1310	1470	1740	2100	2330	2640	2790	2970	980	1230	1480	1570	1750	1880	2120	2230	2380
	$n_{э.дв.}$ (об/мин)	1465	1470	1470	1475	1480	1480	1480	1485	1485	1470	1475	1480	1480	1480	1480	1485	1485	1485
	$П_к$ (кВт)	25,8	35,1	39,7	47,8	59,2	67	78,2	83,9	91,1	34,9	44,4	54,5	58,3	66,2	72,1	83,7	89,3	97,2
	$П_{э.дв.}$ (кВт)	30	45	45	55	75	75	90	110	110	45	55	75	75	75	90	110	110	110
	Тип электродвигателя	200L	225M	225M	250M	280S	280S	280M	315S	315S	225M	250M	280S	280S	280S	280M	315S	315S	315S
	Уровень шума б.к/ с.к (дБ)	87/74	92/75	93/77	95/78	95/79	96/78	99/78	101/80	103/82	89/73	92/73	96/75	97/76	101/80	102/81	101/79	100/78	101/77
60	Q (м^3/мин)	20	30,1	35,2	43,7	54,5	61,9	72	75,7	81,3	31,1	41,4	51,7	55,5	63	68,4	78,3	82,9	89,5
	t_2 (^{o}C)	96	87	85	82	80	79	77	77	77	86	82	80	79	78	77	76	76	76
	n_k (об/мин)	980	1310	1475	1750	2100	2340	2670	2790	2970	982	1230	1480	1570	1750	1880	2120	2230	2390
	$n_{э.дв.}$ (об/мин)	1470	1475	1475	1480	1480	1480	1485	1485	1485	1475	1480	1480	1480	1480	1485	1485	1485	1485
	$П_к$ (кВт)	31	41,8	47,4	57,1	70	79,3	93	98,2	106	41,8	52,9	64,7	69,1	78,3	85,1	98,4	105	114
	$П_{э.дв.}$ (кВт)	37	55	55	75	90	90	110	110	132	55	75	75	90	90	110	110	132	132
	Тип электродвигателя	225S	250M	250M	280S	280M	280M	315S	315S	315M	250M	280S	280S	280M	280M	315S	315S	315M	315M
	Уровень шума б.к/ с.к (дБ)	89/73	91/75	93/76	95/79	95/79	96/79	99/80	101/81	103/83	90/74	93/73	97/75	98/76	102/80	103/82	101/80	101/79	102/78
70	Q (м^3/мин)	19,1	29,3	34,5	42,9	53,6	61	71,2	74,9	80,1	30,3	40,6	51	54,7	62,6	67,6	77,5	82,1	87,5
	t_2 (^{o}C)	112	101	97	94	91	89	88	87	87	99	94	91	90	88	88	87	86	86
	n_k (об/мин)	980	1310	1480	1750	2100	2340	2670	2790	2960	982	1230	1480	1570	1760	1880	2120	2230	2360
	$n_{э.дв.}$ (об/мин)	1470	1475	1480	1480	1480	1485	1485	1485	1480	1475	1480	1480	1480	1485	1485	1485	1480	1480
	$П_к$ (кВт)	36	48,6	55,2	66,1	80,8	91,4	107	113	121	48,6	61,4	75	80	91	98,2	113	120	129
	$П_{э.дв.}$ (кВт)	45	55	75	75	90	110	132	132	160	55	75	90	90	110	110	132	160	160
	Тип электродвигателя	225M	250M	280S	280S	280M	315S	315M	315M	315M	250M	280S	280M	280M	315S	315S	315M	315M	315M
	Уровень шума б.к/ с.к (дБ)	88/73	91/75	93/76	95/79	95/81	97/80	101/80	102/81	104/83	91/74	94/74	98/77	99/78	103/82	104/83	102/80	102/80	103/79
80	Q (м^3/мин)										29,7	39,9	50,4	54	61,9	67,3	76,8	81	86,8
	t_2 (^{o}C)										112	106	102	101	99	98	97	96	96
	n_k (об/мин)										985	1230	1485	1570	1760	1890	2120	2220	2360
	$n_{э.дв.}$ (об/мин)										1480	1480	1485	1485	1485	1485	1480	1480	1480
	$П_к$ (кВт)										55,6	69,9	85,5	90,9	103	112	128	135	145
	$П_{э.дв.}$ (кВт)										75	90	110	110	132	132	160	160	160
	Тип электродвигателя										280S	280M	315S	315S	315M	315M	315M	315M	315M
	Уровень шума б.к/ с.к (дБ)										91/74	95/75	99/78	100/79	104/84	105/84	104/81	103/81	104/81
90	Q (м^3/мин)										29	39,2	49,8	53,3	61,2	66,6	76,1	80,3	86,1
	t_2 (^{o}C)										126	118	113	112	110	109	107	106	106
	n_k (об/мин)										985	1230	1485	1570	1760	1890	2120	2220	2360
	$n_{э.дв.}$ (об/мин)										1480	1480	1485	1485	1485	1480	1480	1485	1485
	$П_к$ (кВт)										62,4	78,4	95,8	102	115	125	142	150	161
	$П_{э.дв.}$ (кВт)										75	90	110	132	132	160	160	200	200
	Тип электродвигателя										280S	280M	315S	315M	315M	315M	315M	315M	315M
	Уровень шума б.к/ с.к (дБ)										91/74	95/75	98/78	100/79	104/84	105/84	104/82	103/82	104/81
100	Q (м^3/мин)											38,5	49,1	52,7	60,5	65,9	75,5	79,6	85,5
	t_2 (^{o}C)											131	125	124	121	120	118	117	116
	n_k (об/мин)											1230	1485	1570	1760	1890	2120	2220	2360
	$n_{э.дв.}$ (об/мин)											1485	1485	1485	1480	1480	1485	1485	1485
	$П_к$ (кВт)											86,9	106	113	128	138	157	166	178
	$П_{э.дв.}$ (кВт)											110	132	132	160	160	200	200	200
	Тип электродвигателя											315S	315M	315M	315M	315M	315M	315M	315M
	Уровень шума б.к/ с.к (дБ)											95/75	98/77	100/79	104/84	105/85	104/83	104/82	104/81

Технические данные ременных воздуходувок

При подачи воздуха под изб. давлением p_1=1,013 бар, t_1=20^{0}C, c=1,2 кг/м^3

Δp(кПа)	Данные воздуходувок	GM 130 L / DN 300									GM 150 S / DN 300							
30	Q (м^3/мин)	47,80	62,90	78,00	82,2	94,3	102,0	115,0	131,0	134,0	77,30	94,40	102,0	116,0	122,0	132,0	147,0	152,0
	°	51	50	49	49	48	48	48	47	47	49	48	48	48	48	47	47	47
	n_k (об/мин)	980	1230	1480	1550	1750	1880	2100	2350	2400	982	1170	1250	1410	1480	1580	1750	1800
	$n_{э.дв.}$ (об/мин)	1470	1470	1480	1480	1480	1480	1480	1485	1485	1475	1480	1480	1480	1480	1485	1485	1485
	$П_к$ (кВт)	32	40,8	50,5	53,3	61,9	67,9	78,7	92,1	95	48,4	59,4	64,5	75,3	80,3	87,8	102	106
	$П_{э.дв.}$ (кВт)	37	45	75	75	75	75	90	110	110	55	75	75	90	90	110	132	132
	Тип электродвигателя	225S	225M	280S	280S	280S	280S	280M	315S	315S	250M	280S	280S	280M	280M	315S	315M	315M
	Уровень шума б.к/ с.к (дБ)	93/75	95/77	101/79	100/79	101/80	101/80	103/81	104/82	104/82	95/79	97/79	97/79	97/80	98/80	99/80	101/81	101/81
40	Q (м^3/мин)	46,20	61,2	76,3	80,5	93,2	100,0	115,0	130,0	132,0	75,80	92,6	101,0	114,0	121,0	130,0	146,0	150,0
	°	63	61	59	59	58	58	57	57	57	59	58	58	57	57	57	57	57
	n_k (об/мин)	982	1230	1480	1550	1760	1880	2120	2370	2400	985	1170	1260	1410	1485	1580	1760	1800
	$n_{э.дв.}$ (об/мин)	1475	1480	1480	1480	1480	1485	1485	1485	1485	1480	1480	1485	1485	1485	1485	1480	1480
	$П_к$ (кВт)	41,9	53,2	65,4	68,9	80,1	86,8	101	117	119	63,4	77,1	84,2	96,6	103	112	129	133
	$П_{э.дв.}$ (кВт)	55	75	75	90	90	110	132	132	132	75	90	110	110	132	132	160	160
	Тип электродвигателя	250M	280S	280S	280M	280M	315S	315M	315M	315M	280S	280M	315S	315S	315M	315M	315M	315M
	Уровень шума б.к/ с.к (дБ)	93/76	96/78	102/80	101/79	102/80	103/81	103/81	105/83	106/83	96/79	97/79	98/79	98/80	98/80	99/80	101/81	102/82
50	Q (м^3/мин)	44,8	60,8	74,7	86,2	91,6	98,9	113	128	130	74,2	91	100	113	120	127	144	148
	°	76	72	70	69	69	68	67	67	67	70	69	68	67	67	67	66	66
	n_k (об/мин)	985	1250	1480	1670	1760	1880	2120	2370	2400	985	1170	1270	1410	1485	1570	1760	1800
	$n_{э.дв.}$ (об/мин)	1480	1480	1480	1485	1485	1485	1480	1480	1480	1480	1485	1485	1485	1480	1480	1485	1485
	$П_к$ (кВт)	52	66,8	80,3	92	97,8	106	122	141	143	78,3	94,8	104	118	126	135	156	160
	$П_{э.дв.}$ (кВт)	75	75	90	110	110	132	160	160	160	90	110	132	132	160	160	200	200
	Тип электродвигателя	280S	280S	280M	315S	315S	315M	315M	315M	315M	280M	315S	315M	315M	315M	315M	315M	315M
	Уровень шума б.к/ с.к (дБ)	92/77	97/79	102/80	101/80	103/81	104/81	104/81	107/83	107/83	97/79	97/79	98/79	98/79	98/80	99/81	101/82	102/82
60	Q (м^3/мин)	43,4	59,4	73,6	84,8	90,2	97,5	112	119	126	72,7	89,5	101	110	118	126	143	147
	°	89	84	81	80	79	79	77	77	77	82	80	78	78	77	77	76	76
	n_k (об/мин)	985	1250	1485	1670	1760	1880	2120	2230	2360	985	1170	1300	1400	1485	1570	1760	1800
	$n_{э.дв.}$ (об/мин)	1480	1480	1485	1485	1485	1480	1480	1485	1485	1485	1485	1480	1480	1485	1485	1485	1485
	$П_к$ (кВт)	61,9	79,3	95,5	109	116	125	144	153	164	93,2	113	127	138	148	158	182	188
	$П_{э.дв.}$ (кВт)	75	90	110	132	132	160	160	200	200	110	132	160	160	200	200	250	250
	Тип электродвигателя	280S	280M	315S	315M	315M	315M	315M	315M	315M	315S	315M	315M	315M	315M	315M	315L	315L
	Уровень шума б.к/ с.к (дБ)	94/78	97/80	104/82	102/82	104/83	105/83	107/83	107/83	10784	99/79	99/79	99/79	99/80	100/80	100/82	102/83	102/83
70	Q (м^3/мин)										71,4	88,2	96,3	109	117	125	142	145
	°										93	91	89	88	88	87	86	86
	n_k (об/мин)										985	1170	1260	1400	1485	1580	1760	1800
	$n_{э.дв.}$ (об/мин)										1485	1480	1480	1485	1485	1485	1485	1485
	$П_к$ (кВт)										108	130	141	159	170	183	209	215
	$П_{э.дв.}$ (кВт)										132	160	160	200	200	250	250	250
	Тип электродвигателя										315M	315M	315M	315M	315M	315L	315L	315L
	Уровень шума б.к/ с.к (дБ)										100/80	100/80	100/80	100/80	101/81	101/82	102/83	102/83
80	Q (м^3/мин)										70,2	88,8	96	108	116	124	140	144
	°										105	101	100	99	98	97	96	96
	n_k (об/мин)										985	1190	1270	1400	1488	1580	1760	1800
	$n_{э.дв.}$ (об/мин)										1480	1485	1485	1485	1485	1485	1490	1490
	$П_к$ (кВт)										123	151	162	180	193	207	235	242
	$П_{э.дв.}$ (кВт)										160	200	200	200	250	250	315	315
	Тип электродвигателя										315M	315M	315M	315M	315L	315L	315L	315L
	Уровень шума б.к/ с.к (дБ)										101/80	100/80	100/80	100/80	102/82	102/83	102/83	103/84
90	Q (м^3/мин)										69	87,6	94,9	107	115	123	139	143
	°										118	113	111	110	109	108	106	106
	n_k (об/мин)										985	1190	1270	1400	1488	1580	1760	1800
	$n_{э.дв.}$ (об/мин)										1480	1485	1485	1485	1485	1490	1490	1490
	$П_к$ (кВт)										138	169	181	202	216	231	262	269
	$П_{э.дв.}$ (кВт)										160	200	200	250	250	315	315	315
	Тип электродвигателя										315M	315M	315M	315L	315L	315L	315L	315L
	Уровень шума б.к/ с.к (дБ)										102/81	101/80	101/80	101/81	102/83	103/84	103/84	103/84
100	Q (м^3/мин)										68,4	86,5	93,8	106	114	122	138	142
	°										130	124	123	121	120	118	117	116
	n_k (об/мин)										990	1190	1270	1400	1488	1580	1760	1800
	$n_{э.дв.}$ (об/мин)										1485	1485	1485	1485	1490	1490	1490	1490
	$П_к$ (кВт)										154	187	200	223	238	255	289	296
	$П_{э.дв.}$ (кВт)										200	250	250	250	315	315	355	355
	Тип электродвигателя										315M	315L	315L	315L	315L	315L	355M	355M
	Уровень шума б.к/ с.к (дБ)										103/82	102/81	102/80	102/81	103/84	104/84	103/84	104/84

Технические данные ременных воздуходувок

При подачи воздуха под изб. давлением p_1=1,013 бар, t_1=20^{0}C, c=1,2 кг/м^3

Δp(кПа)	Данные воздуходувок	GM 220 L / DN 400								GM 240 S / DN 400							
30	Q (м^3/мин)	104	119	133	153	177	199	215	227	112	128	146	156	167	192	213	246
	t_2 (^{o}C)	49	49	49	48	48	47	47	47	49	49	48	48	48	47	47	47
	$n_к$ (об/мин)	930	1040	1150	1300	1480	1650	1770	1860	730	820	920	980	1040	1180	1300	1485
	$n_{э.дв.}$ (об/мин)	1480	1480	1485	1485	1480	1480	1485	1485	1480	1485	1485	1485	1485	1480	1485	1485
	$П_к$ (кВт)	67,2	77	87,3	102	122	141	156	168	72,6	83,5	96,4	105	113	136	157	195
	$П_{э.дв.}$ (кВт)	75	90	110	132	160	160	200	200	90	110	110	132	132	160	200	250
	Тип электродвигателя	280S	280M	315S	315M	315M	315M	315M	315M	280M	315S	315S	315M	315M	315M	315M	315L
	Уровень шума б.к/ с.к (дБ)	94/76	95/76	96/76	97/77	100/79	102/80	103/2	104/82	97/76	97/76	97/77	98/77	97/77	98/77	99/78	101/80
40	Q (м^3/мин)	102	116	130	150	175	196	212	224	109	125	143	153	164	189	210	244
	t_2 (^{o}C)	60	59	59	58	57	57	57	57	60	59	58	58	58	57	57	56
	$n_к$ (об/мин)	930	1040	1150	1300	1485	1650	1770	1860	730	820	920	980	1040	1180	1300	1490
	$n_{э.дв.}$ (об/мин)	1485	1485	1485	1480	1485	1485	1485	1485	1485	1485	1480	1480	1480	1485	1485	1490
	$П_к$ (кВт)	87,6	99,8	112	131	155	178	195	209	94,2	108	124	134	144	171	196	241
	$П_{э.дв.}$ (кВт)	110	110	132	160	200	200	250	250	110	132	160	160	160	200	250	315
	Тип электродвигателя	315S	315S	315M	315M	315M	315M	315L	315L	315S	315M	315M	315M	315M	315M	315L	315L
	Уровень шума б.к/ с.к (дБ)	95/76	95/77	96/77	98/78	100/80	102/81	104/82	105/83	98/77	98/77	98/78	98/78	98/78	98/78	99/79	103/81
50	Q (м^3/мин)	99,1	114	128	148	172	194	210	221	106	122	140	151	162	186	208	242
	t_2 (^{o}C)	72	70	69	68	68	67	67	66	71	70	69	68	68	67	67	66
	$n_к$ (об/мин)	930	1040	1150	1300	1485	1650	1770	1860	730	820	920	980	1040	1180	1300	1490
	$n_{э.дв.}$ (об/мин)	1485	1480	1480	1485	1485	1485	1490	1490	1485	1480	1485	1485	1485	1485	1490	1490
	$П_к$ (кВт)	108	123	138	159	187	214	234	250	116	132	151	163	175	206	234	285
	$П_{э.дв.}$ (кВт)	132	160	160	200	250	250	315	315	132	160	200	200	200	250	315	315
	Тип электродвигателя	315M	315M	315M	315M	315L	315L	315L	315L	315M	315M	315M	315M	315M	315L	315L	315L
	Уровень шума б.к/ с.к (дБ)	96/77	96/77	97/77	98/78	100/80	102/81	104/3	106/84	98/78	98/78	99/79	99/79	98/78	98/79	100/80	104/83
60	Q (м^3/мин)	96,8	111	126	146	170	192	207	219	104	120	138	149	159	184	206	239
	t_2 (^{o}C)	83	82	80	79	78	77	76	76	83	81	80	79	78	77	76	76
	$n_к$ (об/мин)	930	1040	1150	1300	1485	1650	1770	1860	730	820	920	980	1040	1180	1300	1490
	$n_{э.дв.}$ (об/мин)	1480	1480	1485	1485	1485	1490	1490	1490	1480	1485	1485	1485	1485	1490	1490	1490
	$П_к$ (кВт)	128	145	163	188	220	250	273	290	137	156	178	192	206	241	273	329
	$П_{э.дв.}$ (кВт)	160	160	200	250	250	315	315	355	160	200	200	250	250	315	315	400
	Тип электродвигателя	315M	315M	315M	315L	315L	315L	315L	355M	315M	315M	315M	315L	315L	315L	315L	355M
	Уровень шума б.к/ с.к (дБ)	97/77	97/78	97/77	98/78	100/80	102/81	105/83	106/85	99/79	99/79	100/80	100/80	100/80	101/80	102/81	105/84
70	Q (м^3/мин)									102	118	136	147	157	182	204	237
	t_2 (^{o}C)									94	92	90	90	89	87	87	85
	$n_к$ (об/мин)									730	820	920	980	1040	1180	1300	1490
	$n_{э.дв.}$ (об/мин)									1485	1485	1485	1485	1490	1490	1490	1490
	$П_к$ (кВт)									159	181	205	221	237	276	311	373
	$П_{э.дв.}$ (кВт)									200	200	250	250	315	315	355	500
	Тип электродвигателя									315M	315M	315L	315L	315L	315L	355M	355L
	Уровень шума б.к/ с.к (дБ)									100/80	101/80	101/81	102/81	102/81	103/82	104/83	106/85
80	Q (м^3/мин)									100	116	134	145	155	180	202	235
	t_2 (^{o}C)									107	104	102	101	100	98	97	95
	$n_к$ (об/мин)									730	820	920	980	1040	1180	1300	1490
	$n_{э.дв.}$ (об/мин)									1485	1485	1490	1490	1490	1490	1490	1490
	$П_к$ (кВт)									181	205	233	250	268	311	350	417
	$П_{э.дв.}$ (кВт)									200	250	315	315	315	355	400	500
	Тип электродвигателя									315M	315L	315L	315L	315L	355M	355M	355L
	Уровень шума б.к/ с.к (дБ)									100/81	102/81	103/83	103/83	104/83	105/84	106/85	107/86

GM 3 S

ТЕХНИЧЕСКИЕ ХАРАКТЕРИСТИКИ
p=1013 mbar t=20°C

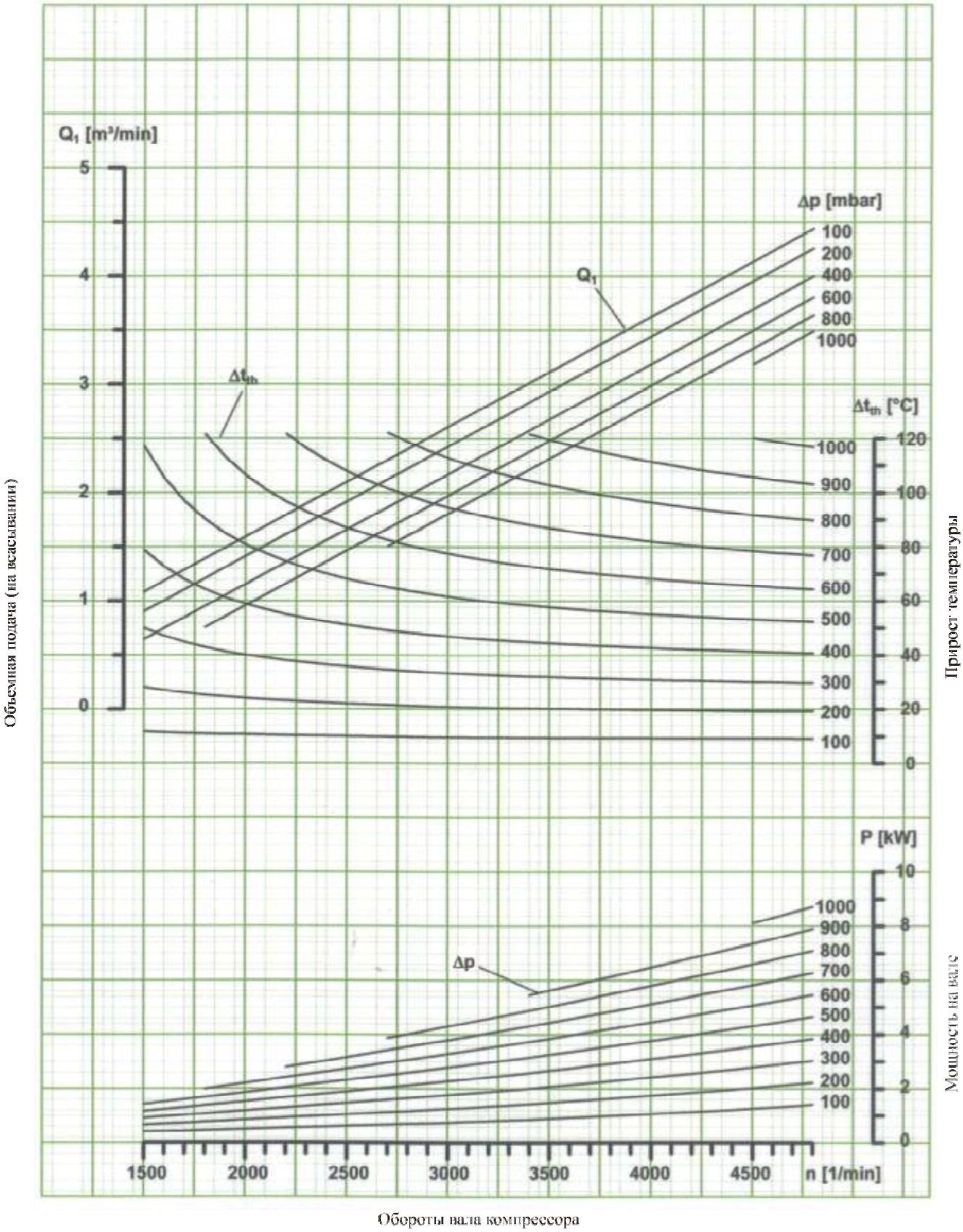

GM 4 S

ТЕХНИЧЕСКИЕ ХАРАКТЕРИСТИКИ

p=1013 mbar t=20°C

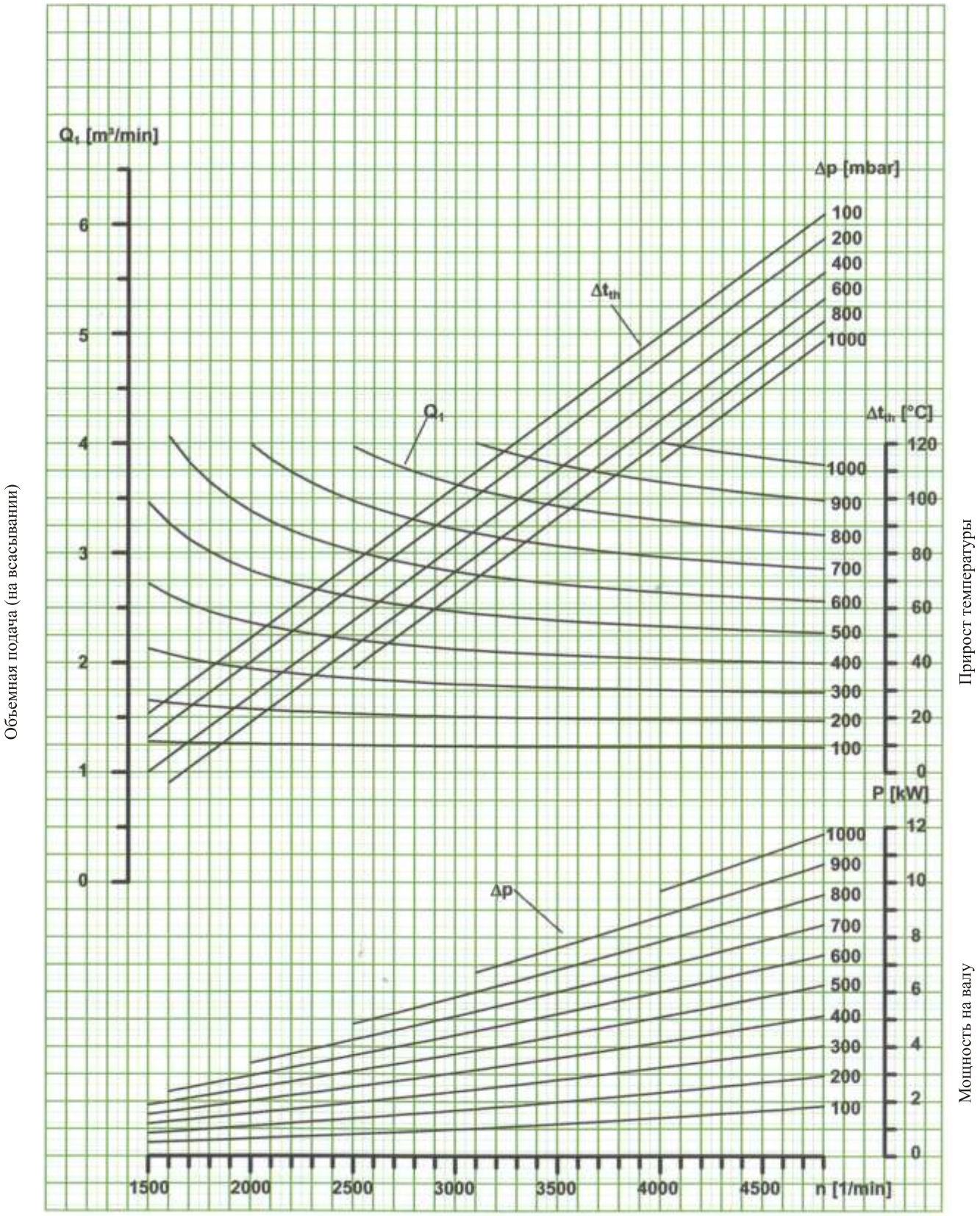

GM 7 L

ТЕХНИЧЕСКИЕ ХАРАКТЕРИСТИКИ
p=1013 mbar t=20°C

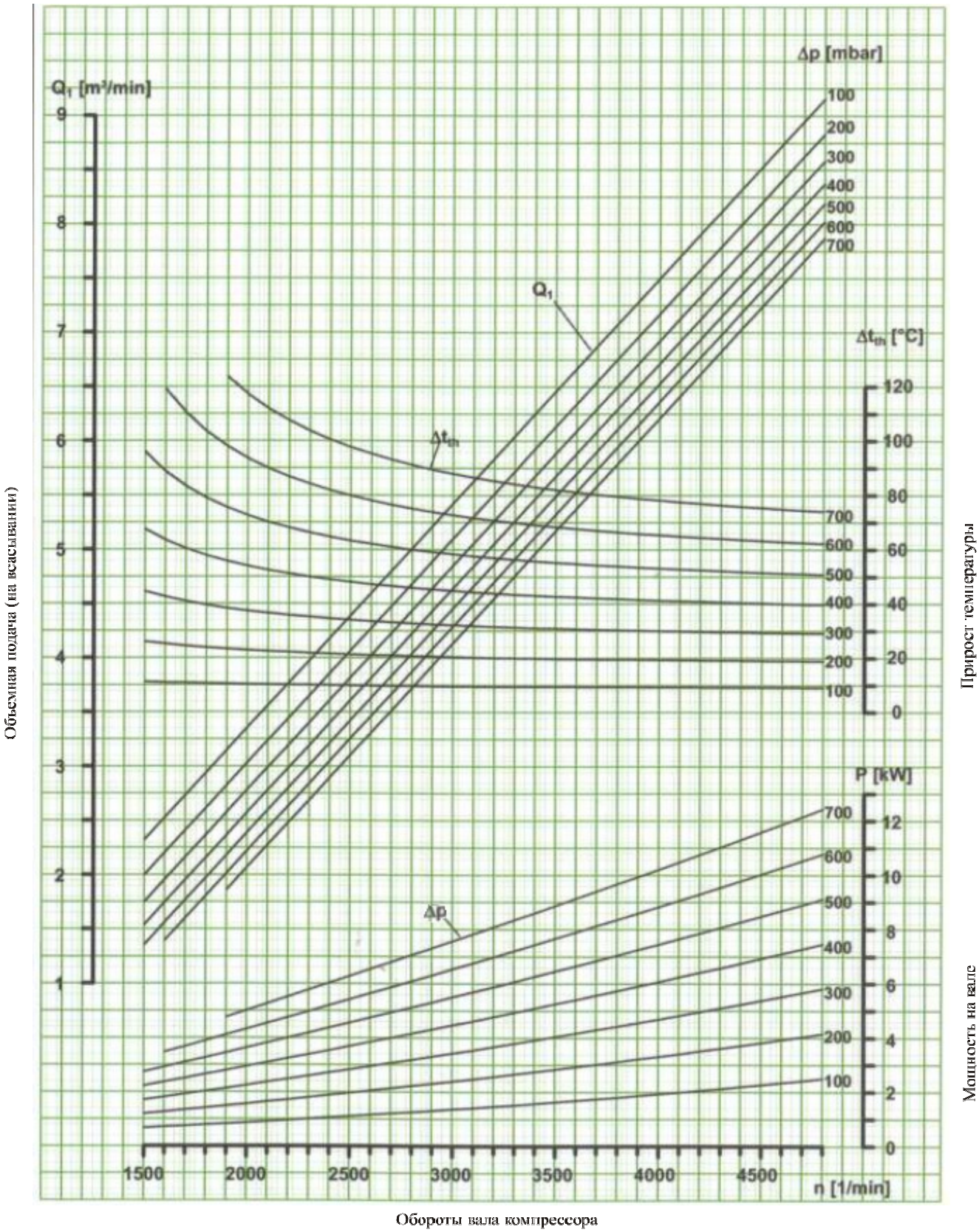

GM 10 S

ТЕХНИЧЕСКИЕ ХАРАКТЕРИСТИКИ

p=1013 mbar t=20°C

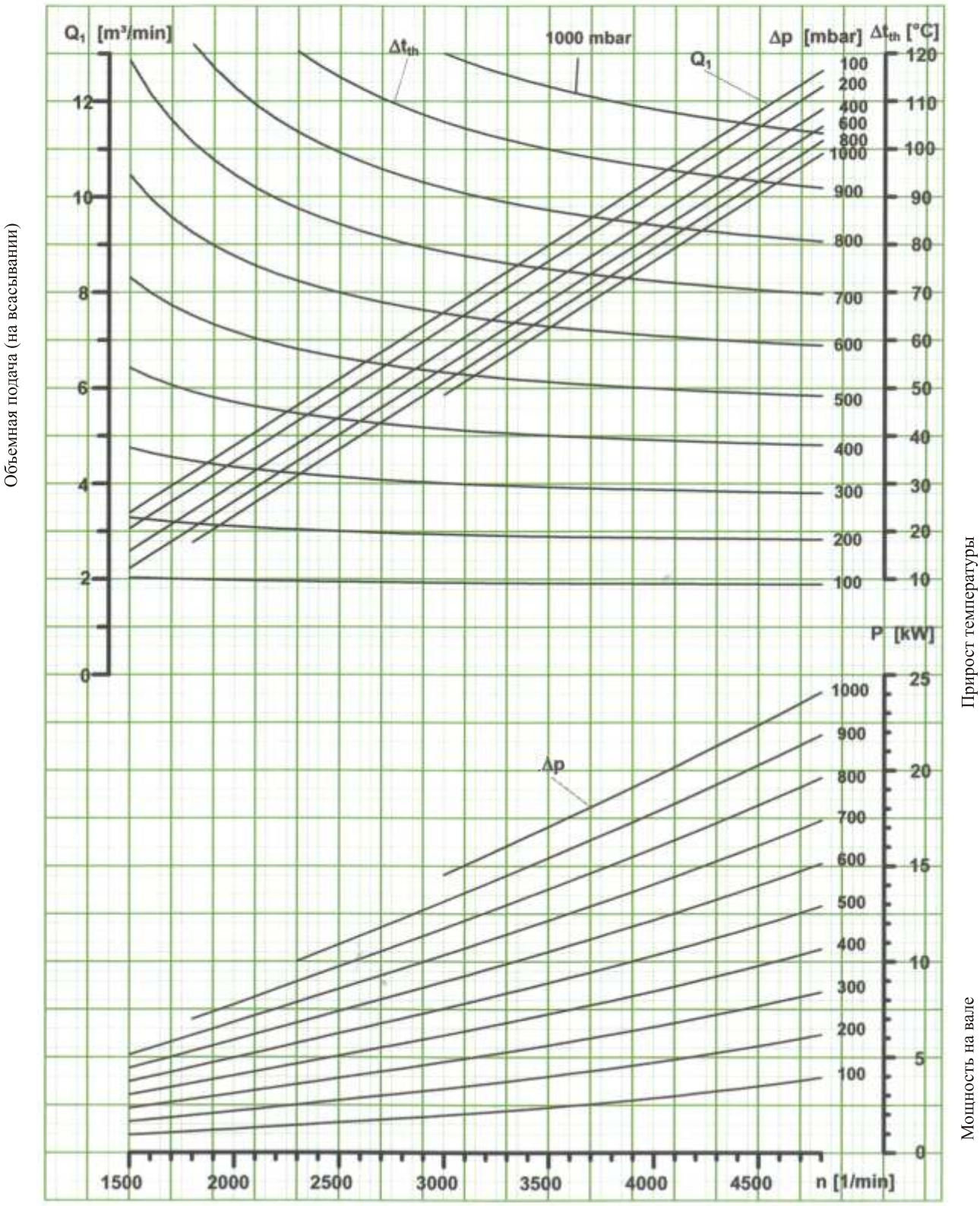

Обороты вала компрессора

GM 15 L

ТЕХНИЧЕСКИЕ ХАРАКТЕРИСТИКИ
p=1013 mbar t=20°C

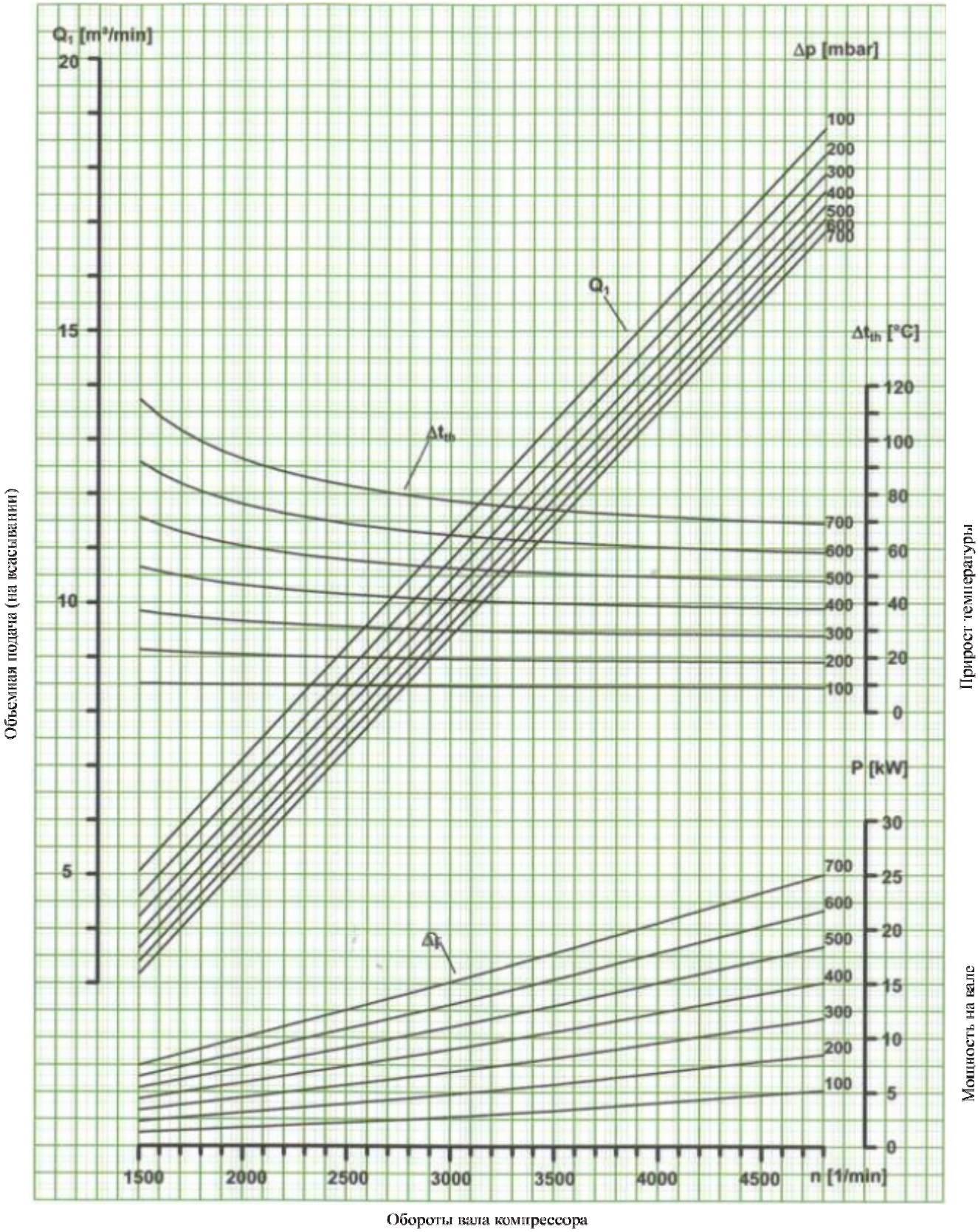

GM 25 S

ТЕХНИЧЕСКИЕ ХАРАКТЕРИСТИКИ

p=1013 mbar t=20°C

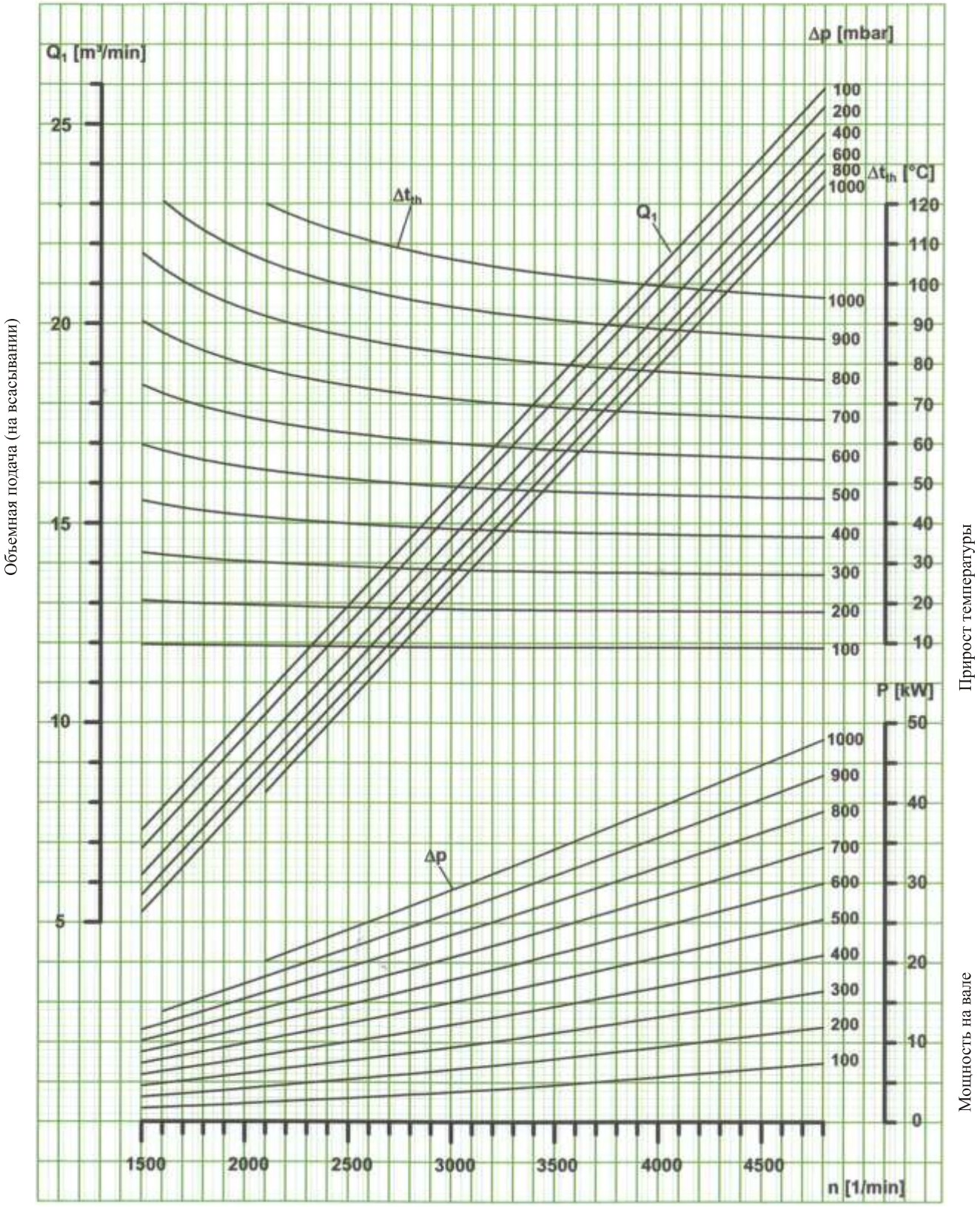

Обороты вала компрессора

GM 30 L

ТЕХНИЧЕСКИЕ ХАРАКТЕРИСТИКИ
p=1013 mbar t=20°C

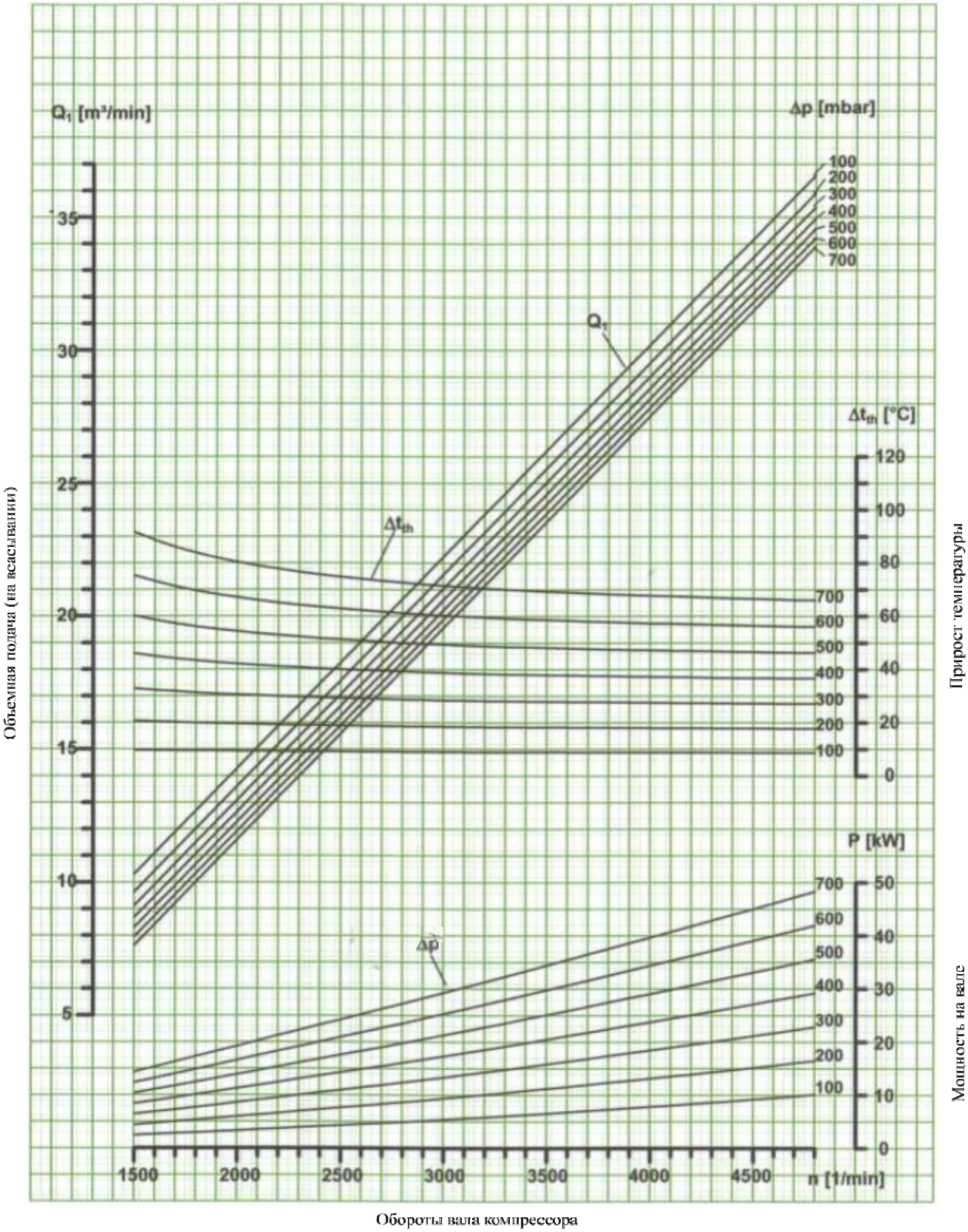

GM 35 S

ТЕХНИЧЕСКИЕ ХАРАКТЕРИСТИКИ

p=1013 mbar t=20°C

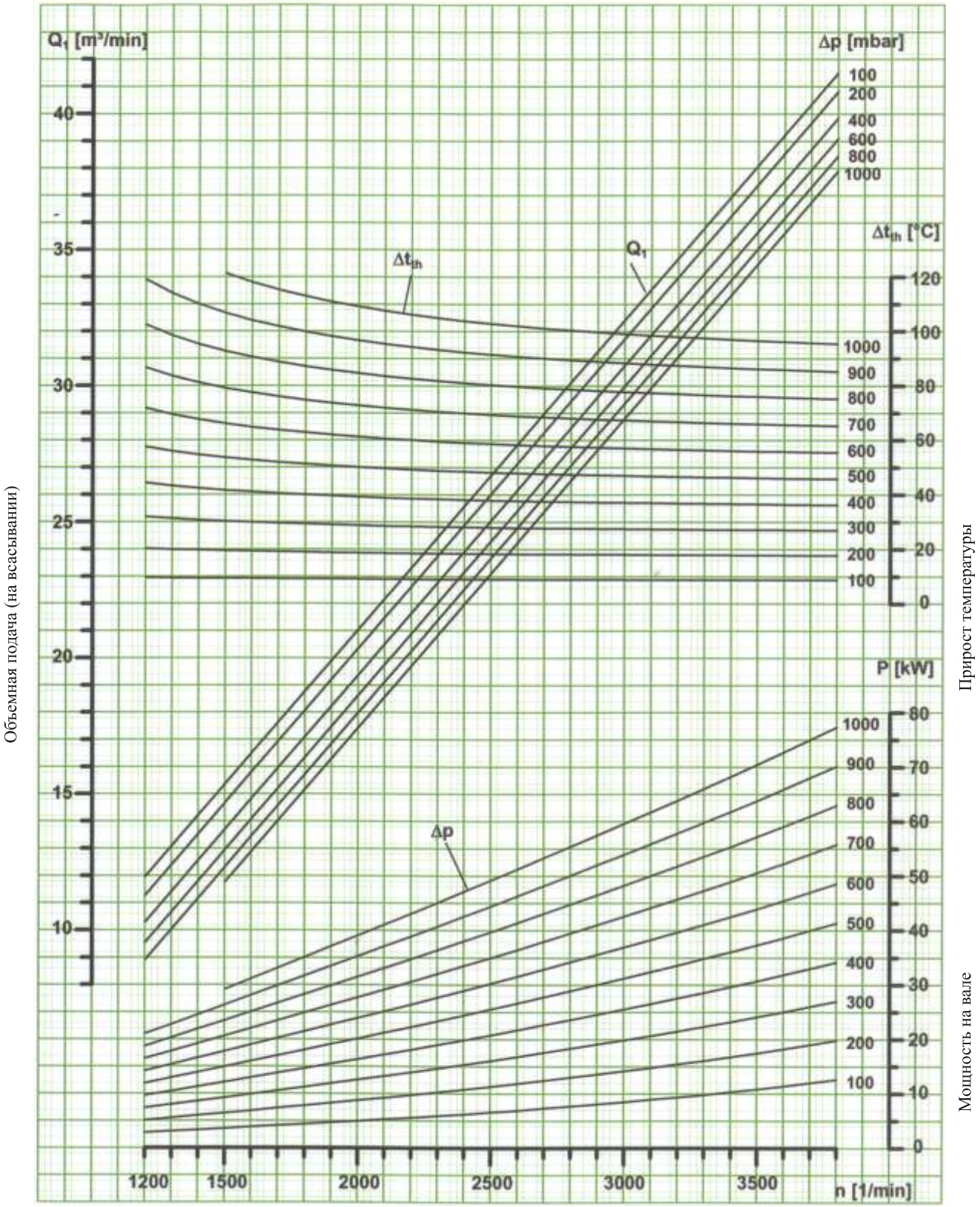

Обороты вала компрессора

GM 50 L

ТЕХНИЧЕСКИЕ ХАРАКТЕРИСТИКИ
p=1013 mbar t=20°C

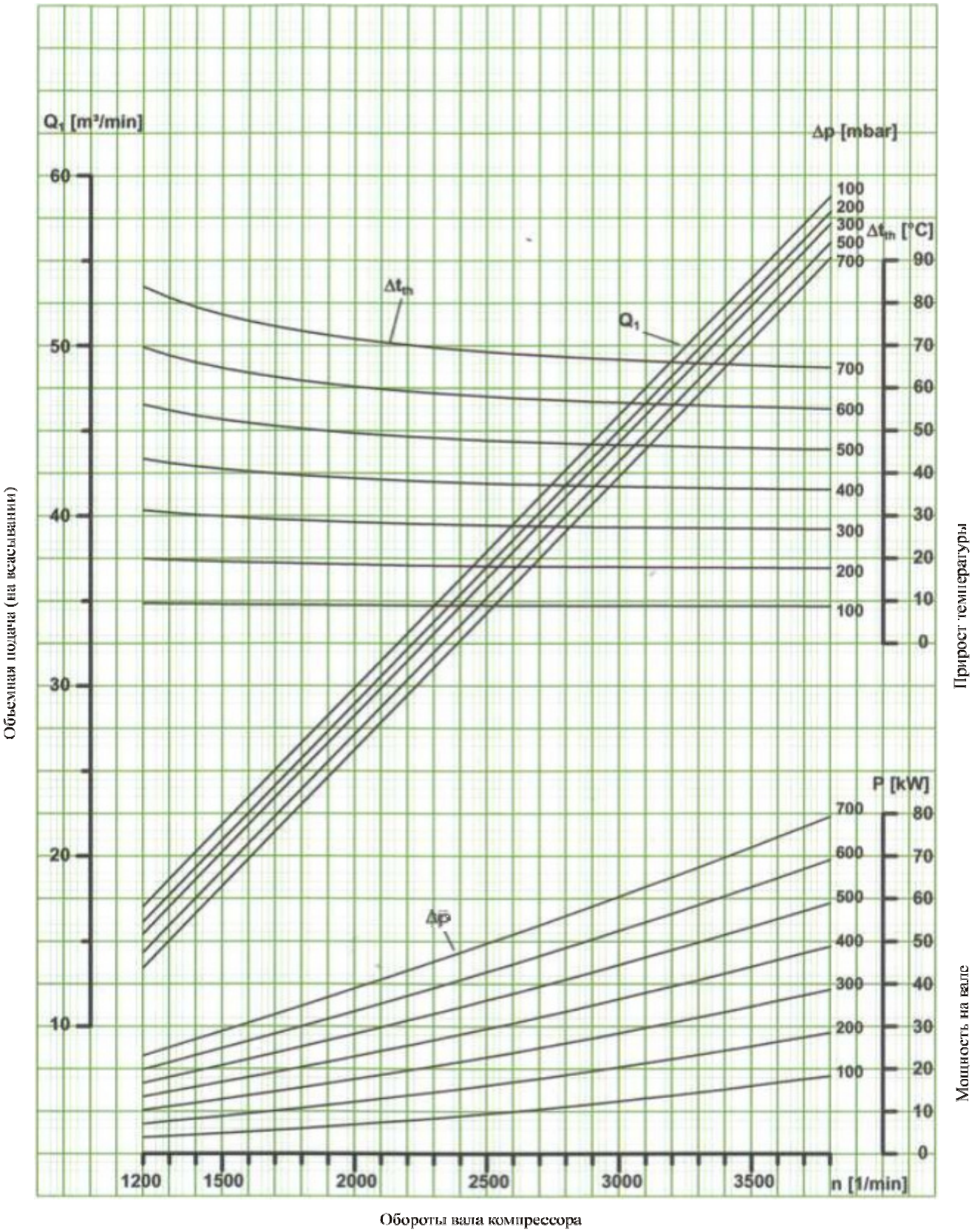

GM 60 S

ТЕХНИЧЕСКИЕ ХАРАКТЕРИСТИКИ

p=1013 mbar t=20°C

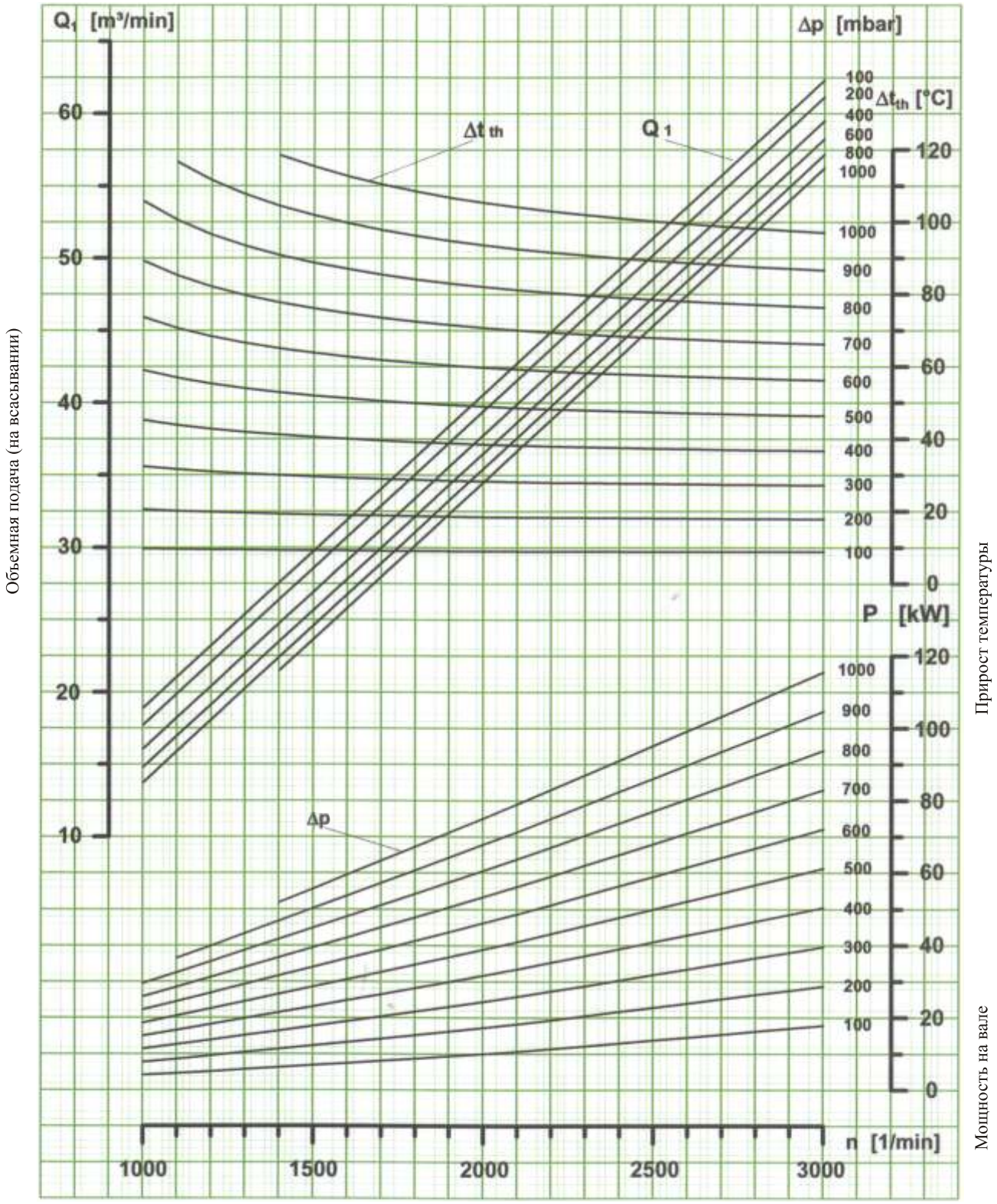

GM 80 L

ТЕХНИЧЕСКИЕ ХАРАКТЕРИСТИКИ
p=1013 mbar t=20°C

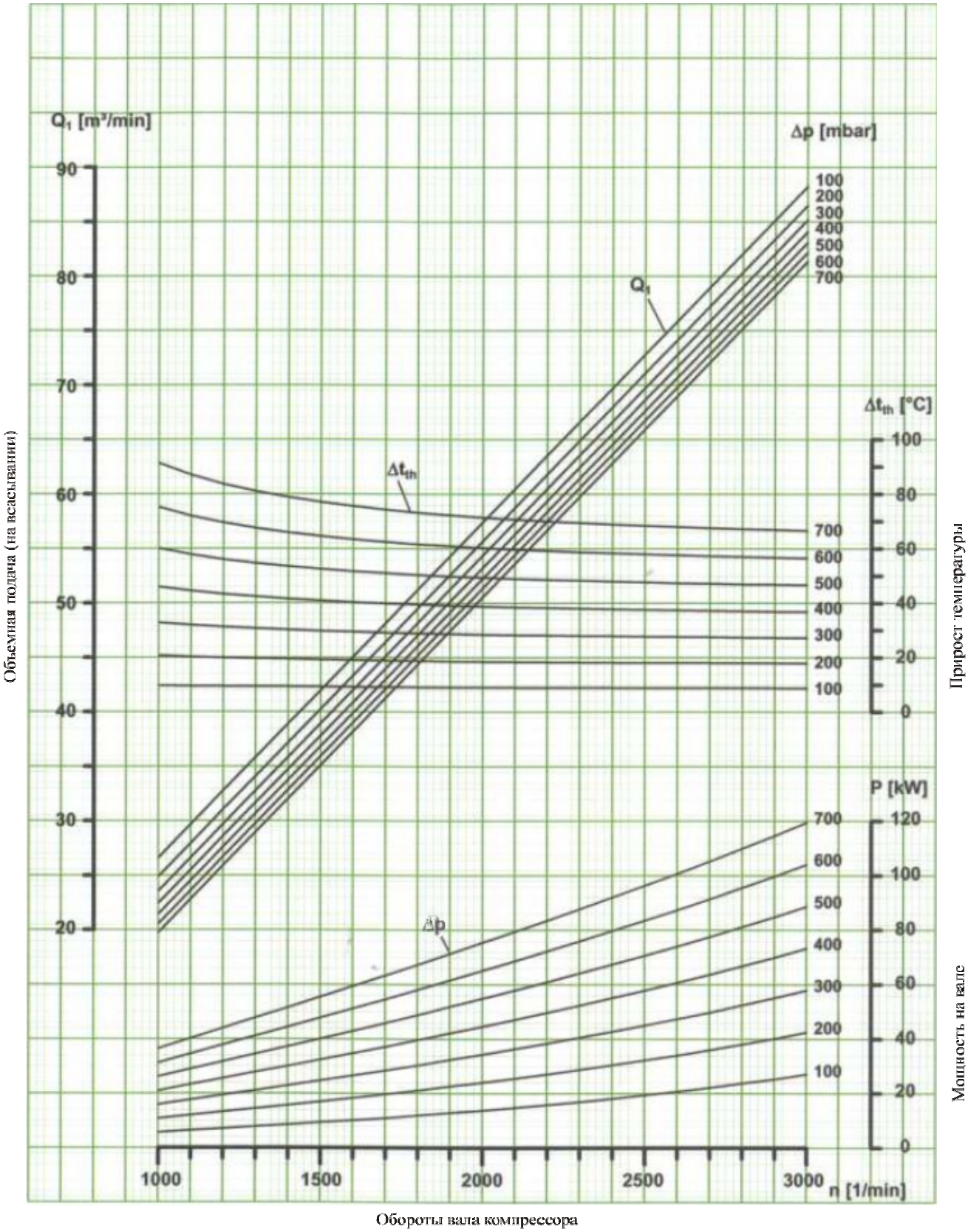

GM 90 S

ТЕХНИЧЕСКИЕ ХАРАКТЕРИСТИКИ

p=1013 mbar t=20°C

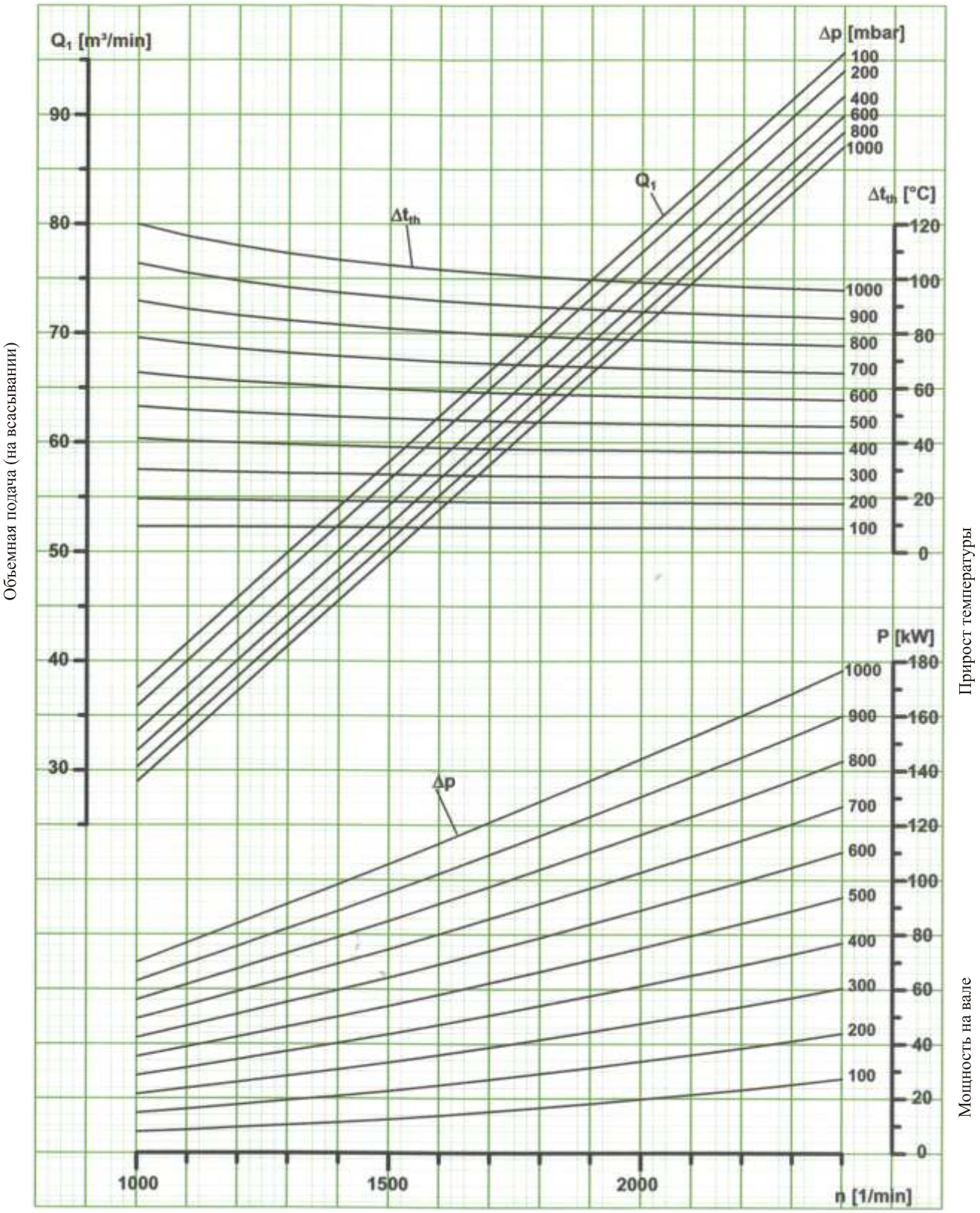

Обороты вала компрессора

GM 130 L

ТЕХНИЧЕСКИЕ ХАРАКТЕРИСТИКИ
p=1013 mbar t=20°C

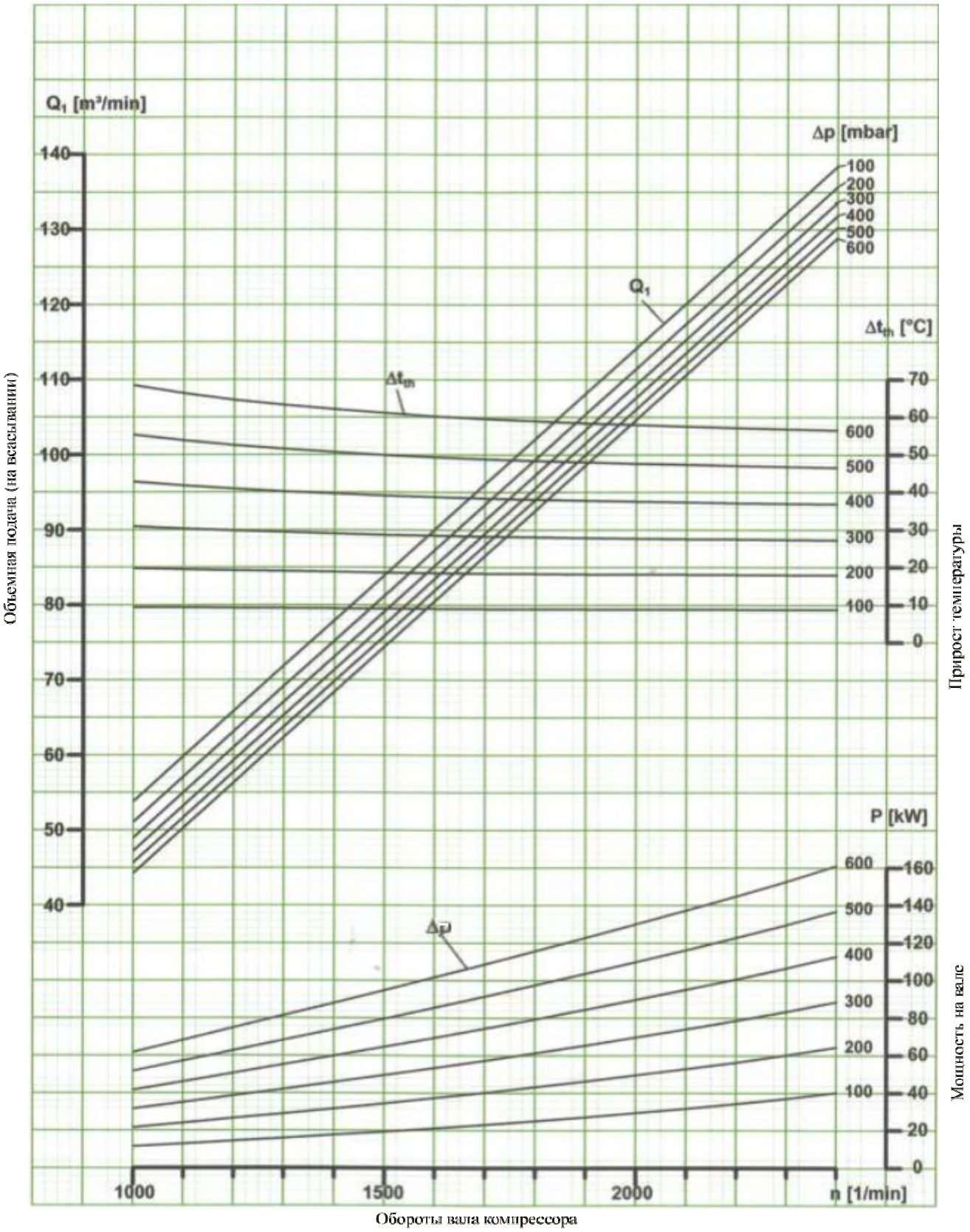

GM 150 S

ТЕХНИЧЕСКИЕ ХАРАКТЕРИСТИКИ

p=1013 mbar t=20°C

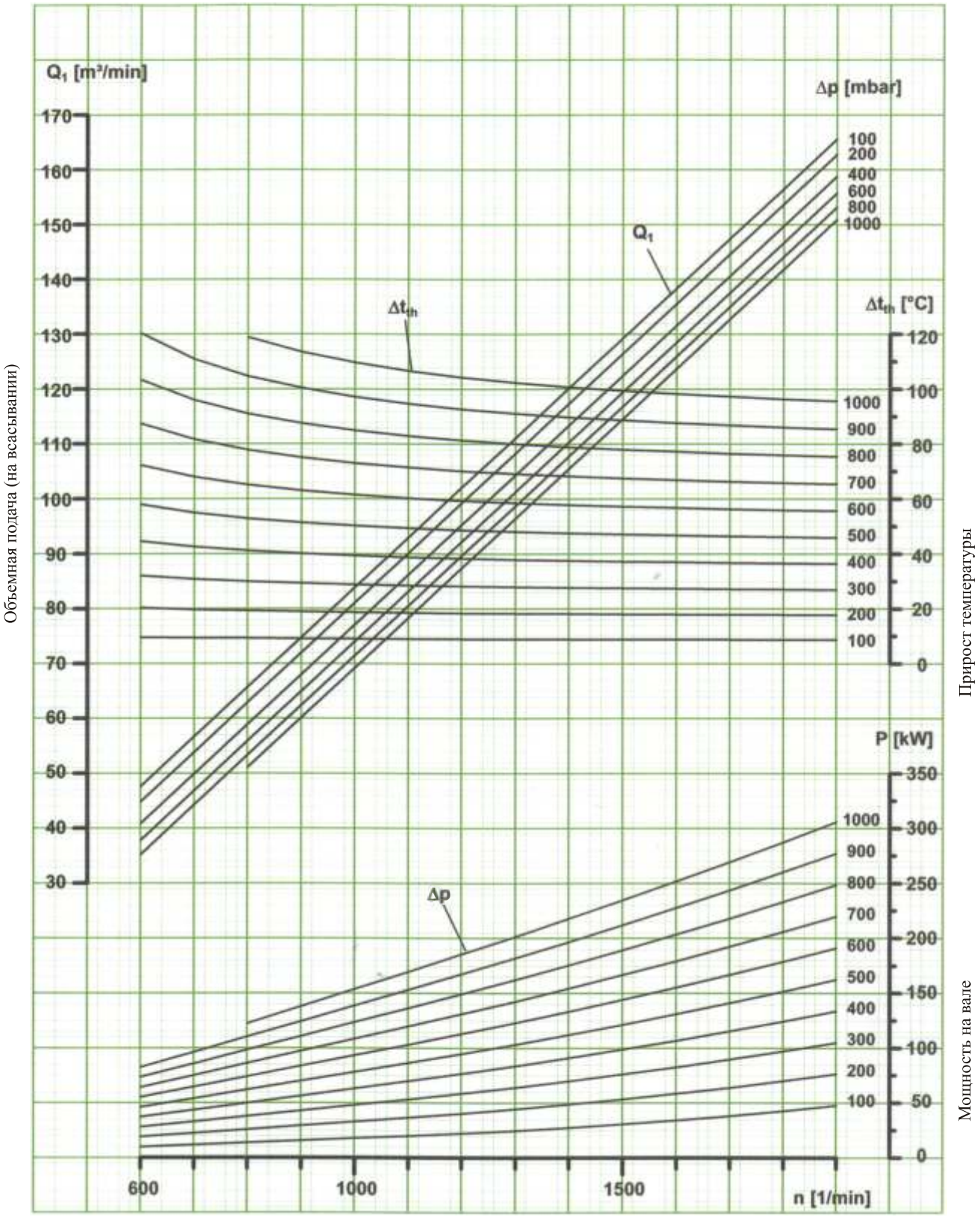

GM 220 L

ТЕХНИЧЕСКИЕ ХАРАКТЕРИСТИКИ
p=1013 mbar t=20°C

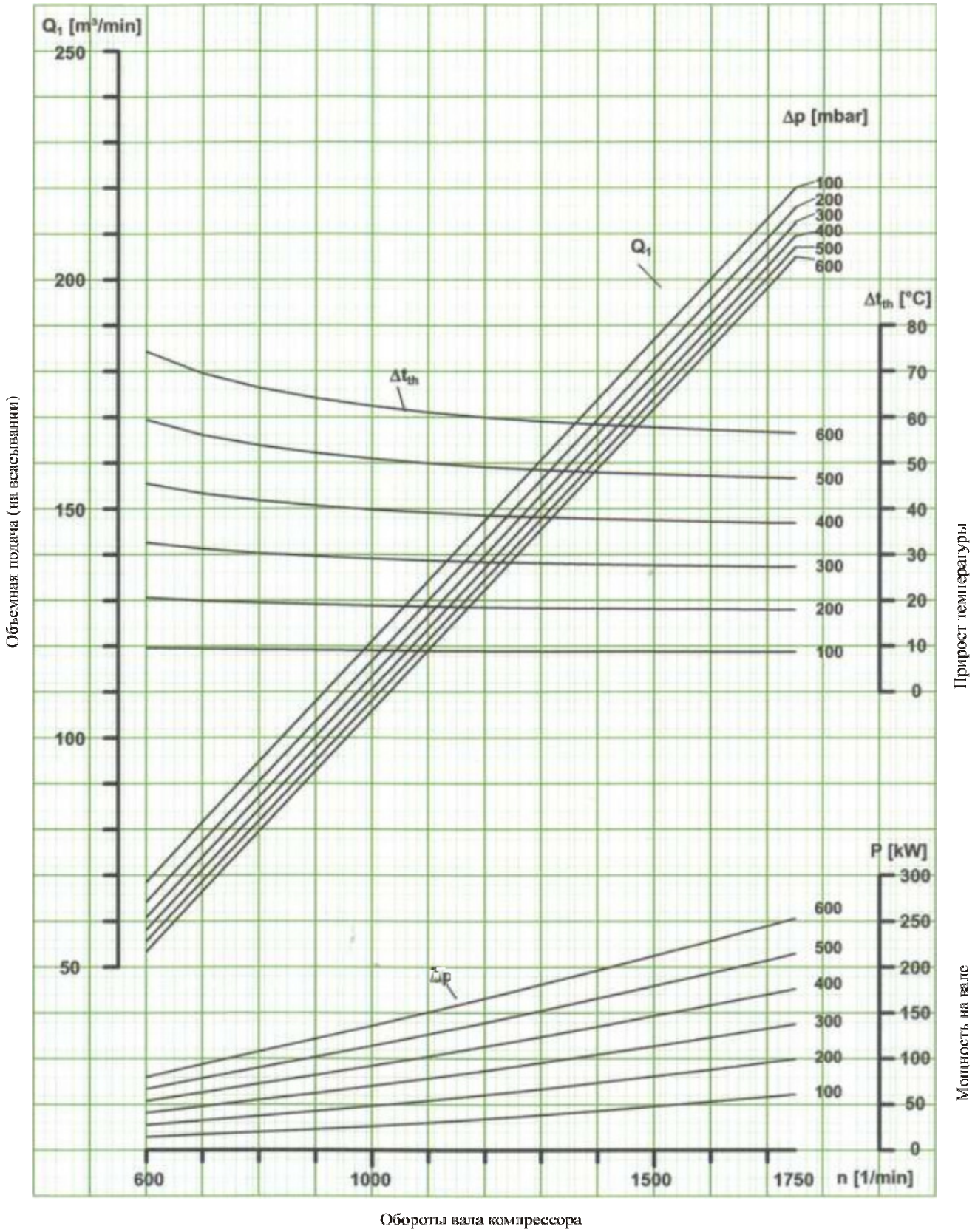

GM 240 S

ТЕХНИЧЕСКИЕ ХАРАКТЕРИСТИКИ

p=1013 mbar t=20°C

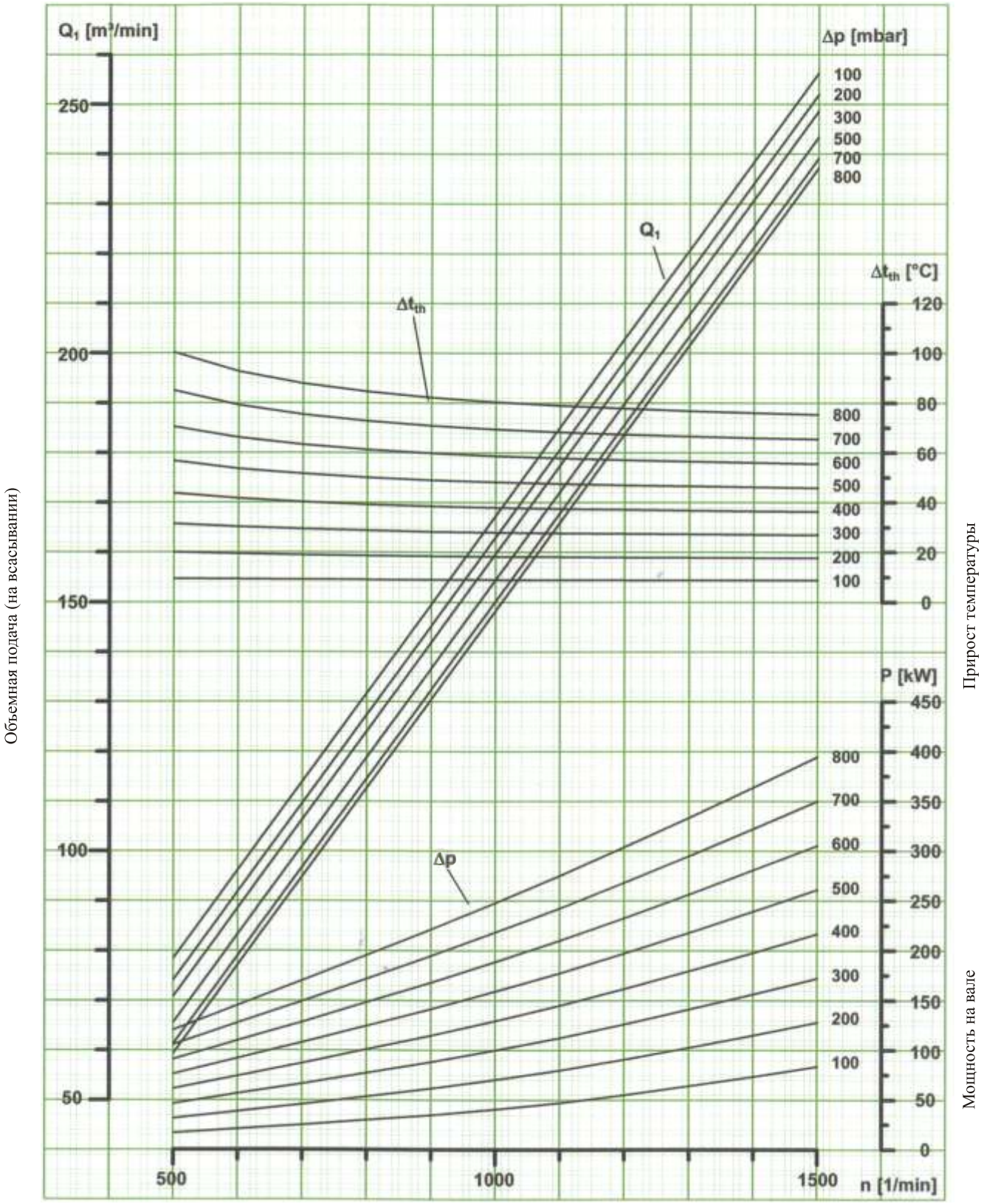

Обороты вала компрессора

Воздуходувки Венибе
Опросный лист

Дата:	Клиент:
Контактное лицо:	Адрес:

Режим работы воздуходувки:
- сжатие (макс. до 1000 мбар давление) ☐
- вакуум (макс. до 500 мбар вакуум = макс. 50% вакуум) ☐

Ременная (2D) ☐
Ременная (DH) ☐
Муфтовая ☐
Количество воздуходувок: _____
Воздуходувка работает с преобразователем частоты ☐

Давление всасывания (кПа): _____
Перепад давления (кПа): _____
Производительность ($м^3$/мин): _____
Температура всасываемого воздуха (C^0): _____

Данные инсталяций воздуходувки:
- высота помещений (м) _____
- напряжение (В) _____
- частота (Hz) _____
- макс./мин. окружающая температура (C^0) _____
- влажность (%) _____
- загрязненость окр. среды _____

Замечания: _____

Оборудование:
- звукоизолирующий кожух ☐
- предохранительный клапан ☐
- обратный клапан ☐
- клапан мягкого пуска ☐
- монометр ☐
- вакуометр ☐
- индикатор загрязнения фильтра ☐
- термометр ☐

Всасывание воздуха:
- с окружающей среды ☐
- с трубопровода ☐

Пульт пуска*:
- прямой ☐
- двухступенчатый ☐
- мягкий ☐

*Защита от перегрева, от повышения тока, исчезания фазы, при отсудствии фазы.

Дополнительное оборудование: _____
Замечания: _____